BETEK

In use worldwide: BETEK tungsten carbide tools

广泛应用：BETEK 耐磨块硬质合金刀具

1 - Road milling 路面铣刨

2 - Surface mining 地表采矿

3 - Stabilising 稳定

4 - Recycling 循环

5 - Foundation drilling 地质钻探

6 - Crushing and mixing 防水墙切割

7 - Horizontal directional drilling HDD 横向钻探 HDD

8 - Mining 采矿

9 - Trenching 掘壕

10 - Tunnelling 开挖隧道

11 - Hydraulic milling cutters 液压铣刀

12 - Forest mulching 森林覆盖

13 - Agriculture 农业机械

14 - Rail track construction 铁路轨道建设

15 - TungStuds 耐磨块

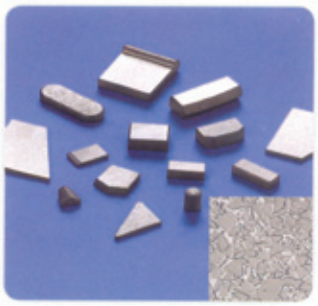
16 - Abrasive wear protection 磨料磨损保护

Use innovative tool systems from Betek – and you'll make good progress with above-average daily productivity! The contours of Betek tools and the grade of tungsten carbide used are always tailored to the job at hand. This ensures a long service life and minimal tool changes.

BETEK 有独创性的、创新的工具系统证明其高品质日复一日在众多领域的应用。与其独特的应用相匹配，硬质合金等级确保了高水平的机械性能。 在发展我们的工具时我们把每个因素都考虑在内了：要完成的工作、要使用的机械和工具、连同它的附件系统。 确保超过平均水平的日产量和良好的进展应归功于较长的设计使用寿命。

客户使用报告

云南天顺合地基基础工程有限公司于2013年中旬购买了一批Betek H47型旋挖机用截齿，并对其进行实际使用测试。

本次测试使用的是H47型截齿，对比齿型为国产八条加强合金5A型截齿，两种截齿合金尖端部分均为22mm两种截齿对比图如下：

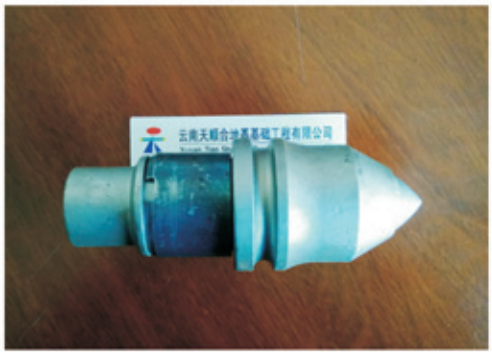

图一：Betek H47 型截齿整体横向图

图二：Betek H47 型截齿顶端视图

图三：5A 型截齿整体横向视图

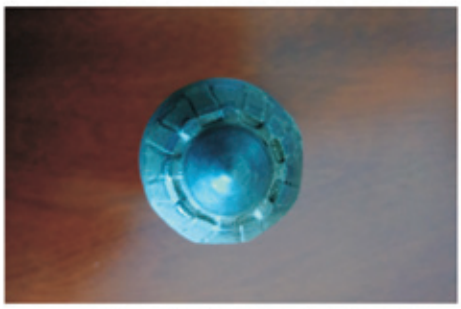

图四：5A 型截齿顶端视图

本次测试地为云南省昆明市小石坝新公路道桥桩施工工地，处于典型的喀斯特地貌区，现场主要土质情况可以分为3 种：

1. 表层有7m 厚的回填土，土质为黄土；
2. 回填土下为全风化石灰岩岩砾，岩砾直径在10mm-30mm，同时夹杂直径大于200mm的中风化漂石；
3. 钻下约13 米处普遍有一层厚度7m-10m 的强风化石灰岩层，钻透改岩层之后的地质情况同2。

施工使用南车280 型旋挖钻机，桩径1200mm，采用截齿桶钻配合截齿捞沙斗进行湿孔施工，最深施工深度为63 米。因为旋挖机整备班组水平较低，截齿桶钻的排齿顺序混乱，截齿底座和钻体焊接的深浅度存在问题，最突出部分截齿安装后向前突出于其他截齿1cm。

2013年11月16日早10:00，截齿编号安装至桶钻并开始施工，其中H47型截齿9枚，5A型6枚。

2013年11月24日早10:00，到达工地查看截齿使用情况，历时7天，使用截齿桶钻进行施工的时间每天约为10小时，用于实验的9 枚H47型截齿在此期间没有进行过更换，5A型截齿更换次数约7次。对H47型截齿进行回收拍照后得出以下报告（其中1枚因为底座磨损过度掉入桩洞，只能回收8枚。）

图五：对应截齿使用的合金截齿座

客户使用报告

一号截齿：
齿身主体大部分呈块状剥落；齿尖端磨秃，不再具备入岩切削能力，但仍具有耐磨能力；卡簧断裂脱落。

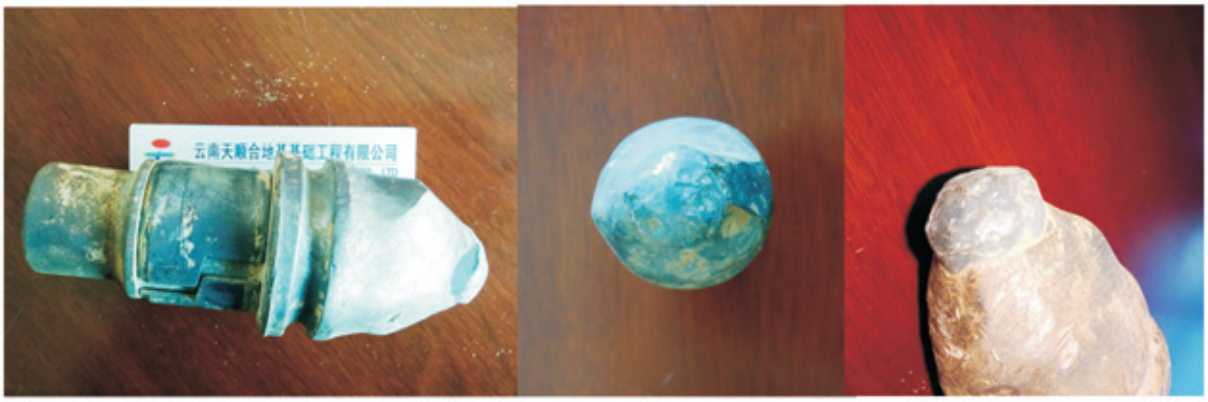

二号截齿：
齿身主体大部分呈块状剥落，有两块较大面积剥落；齿尖端埋深改变不大，尖端磨断；不再具备入岩切削能力，但仍具有耐磨能力。

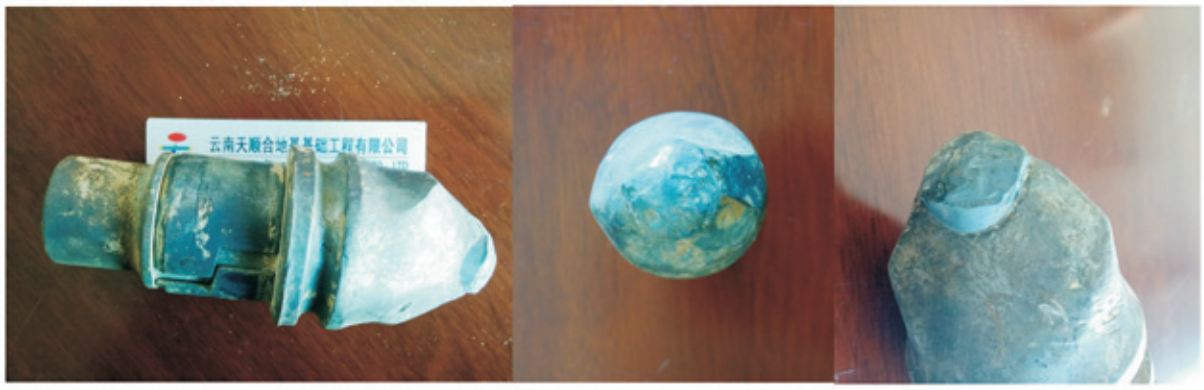

三号截齿：
齿身前端部分呈块状剥落，剥落面积不大；齿尖端暴露较大，尖端磨断；不再具备入岩切削能力，但仍有耐磨能力。

客户使用报告

四号截齿：
齿身前端大部分呈块状剥落，断面角度较大；齿尖端埋深变化不大，尖端有一定尖锐角度；入岩切削能力变弱，但仍可起到截齿应有的作用。

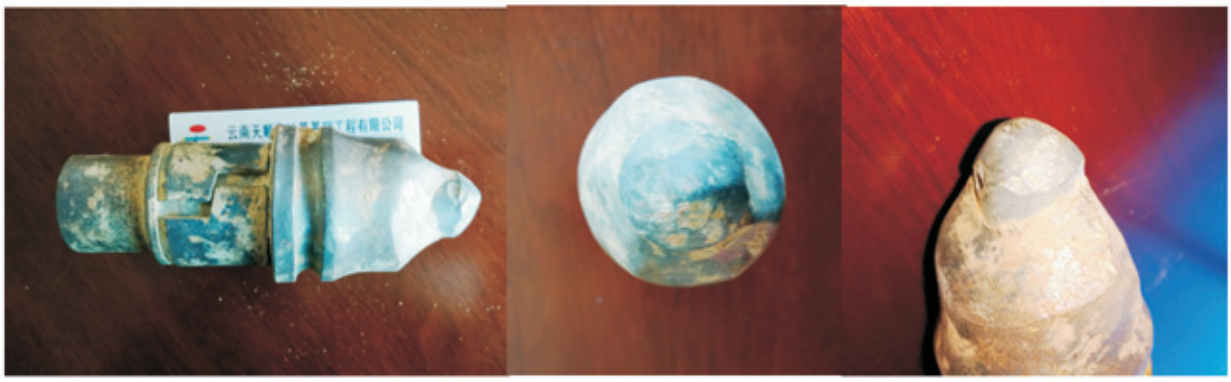

五号截齿：
齿身一侧大部分呈块状剥落，断面角度几乎垂直平整；齿尖端完全损坏，已经无法起到截齿应有的作用；因为主体部分保存尚算完整，齿头合金部分未完全脱落，所以勉强具有耐磨能力。

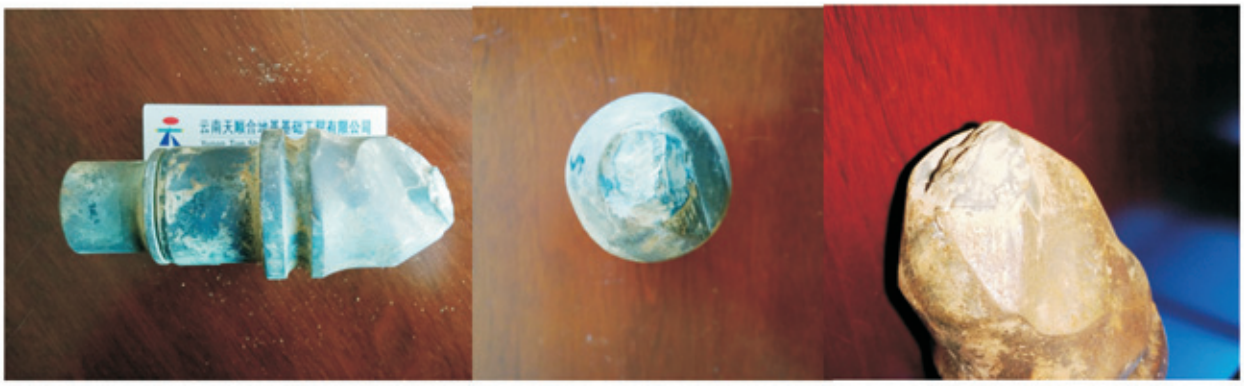

六号截齿：
齿身基本无损，有轻微磨痕；齿尖端磨秃，切削岩石能力减弱；仍可作起到正常截齿使用。

客户使用报告

七号截齿：
齿身基本无损，在底部有一处磨痕；齿尖端磨秃，有轻微剥落；切削岩石能力减弱；仍可作起到正常截齿使用。

八号截齿：
齿身主体大部分呈块状剥落，圆形齿身基本磨成出棱角；齿尖端埋深改变不大，尖端磨断，不再具备入岩切削能力；但是齿尖部分受损较小，仍具有耐磨能力。

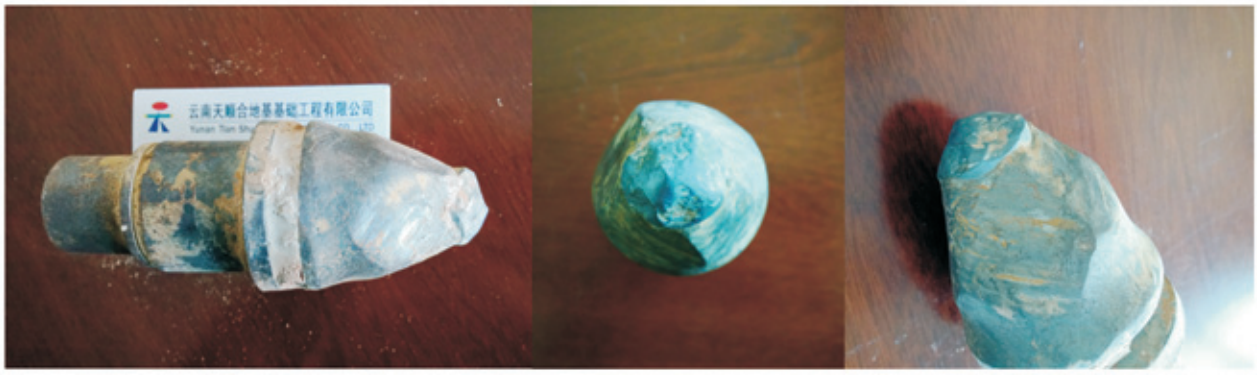

5A 型截齿：
齿身损毁严重，合金条基本剥落；齿尖脱出，不再具备入岩切削能力；已经报废。该截齿工作时间大约10 小时。

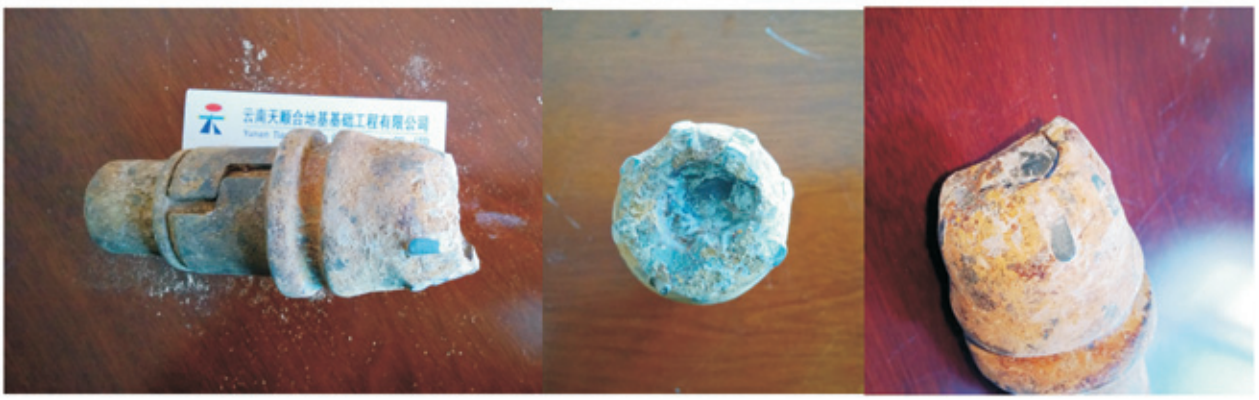

Shank system Ø 25 mm/1"

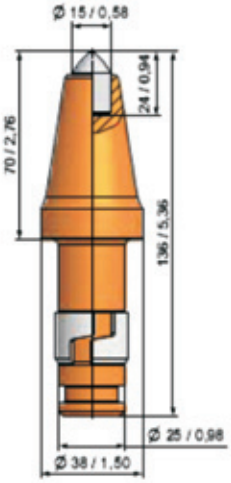

BTK110 20
BG25HP-15.3870

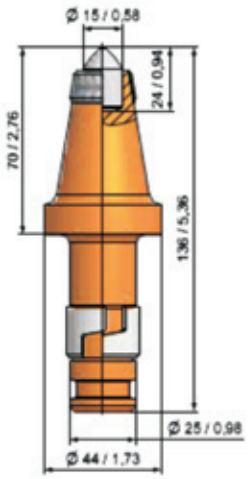

BTK111 20
BG25HP-15.4470P

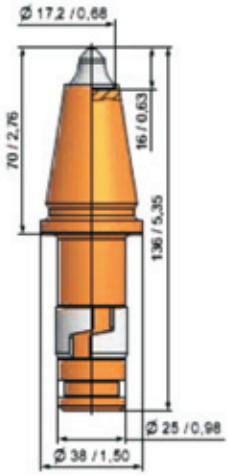

BTK108 20
BG25HP-62.3870

SI184

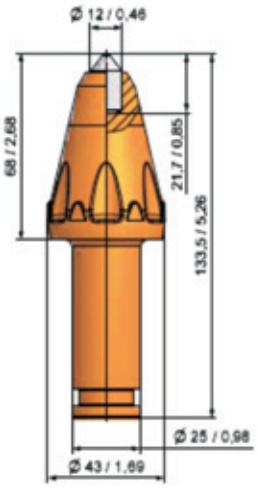

BTK140 20
BG25P-12.4368

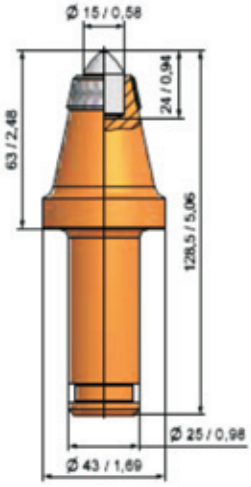

BTK138 20
BG25P-15.4463P

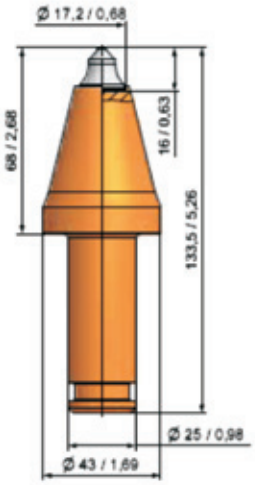

BTK109 20
BG25P-62.4368

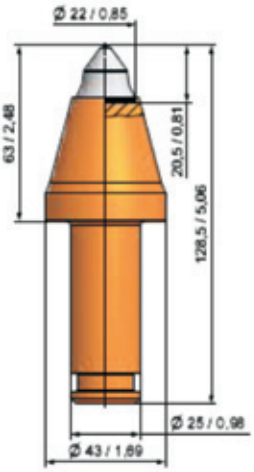

BTK107 20
BG25P-74.4363

BETEK

Shank system Ø 25 mm / 1“

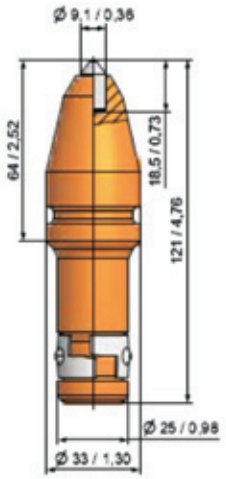

BTK01 30
B40K9

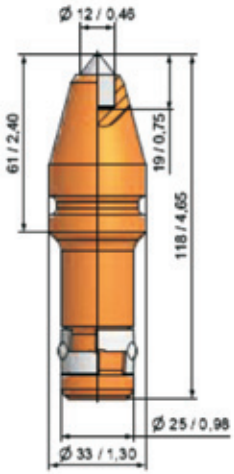

BTK03 30
B40HDK12

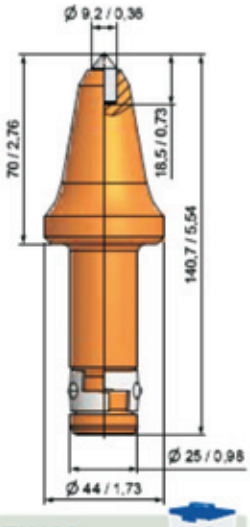

BTK128 20
BG25K-09.4470

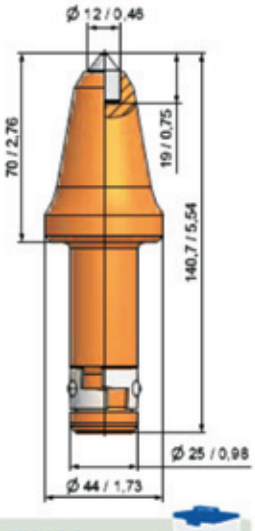

BTK129 20
BG25K-12.4470

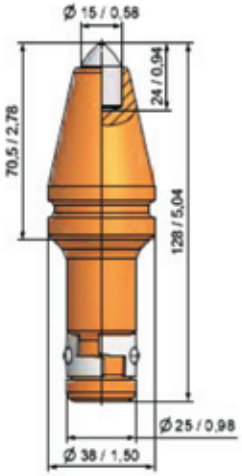

BTK09 25
BG25K-15.3871

BZ43
Bit extractor

BZ22
Bit puller

Shank system Ø 25 mm / 1"

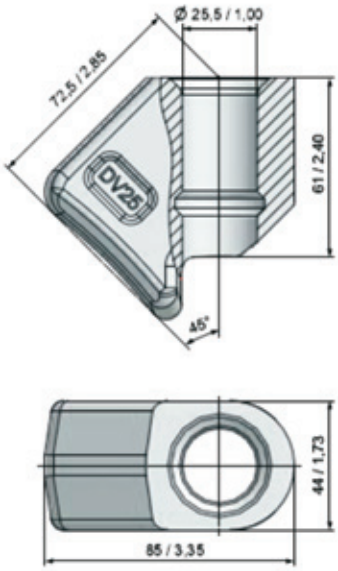

BHR31 15
DV25

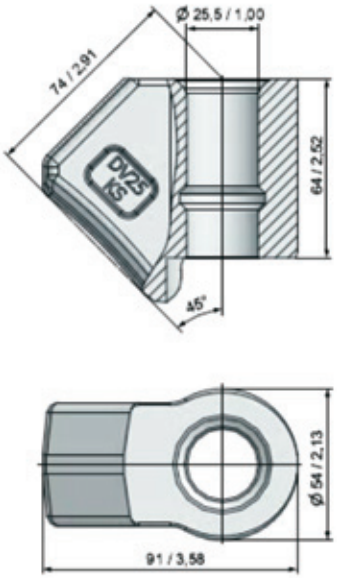

BHR121 10
DV25KS

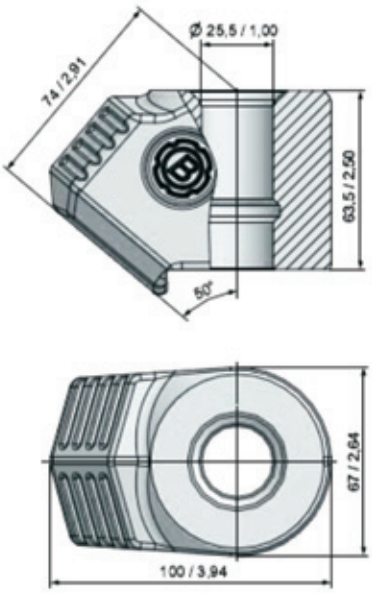

BHR186 8
B25.6750

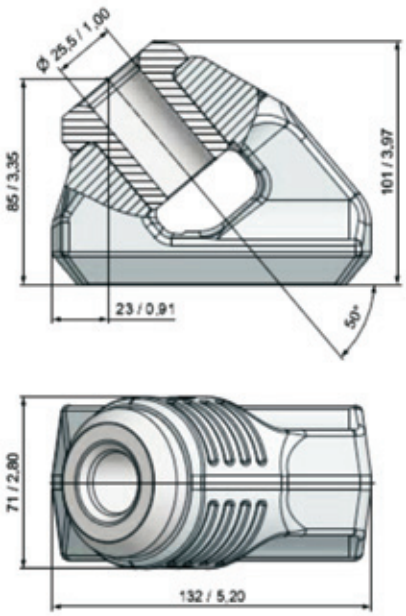

BHR185 5
B132-101-B

BETEK

Shank system Ø 30 mm / 1,18“

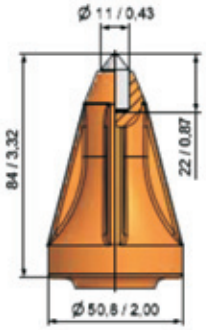

BGF14 15
BG30P-11.5184F

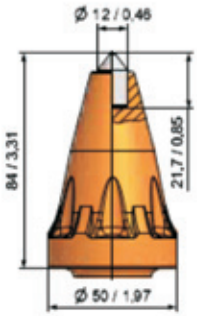

BGF30 15
BG30P-12.5084B

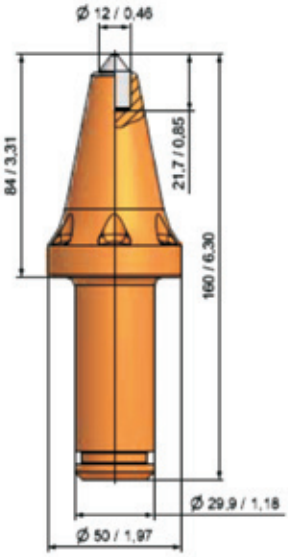

BGF21 15
BG30P-12.5084A

SI185

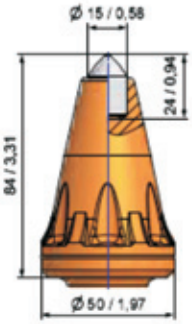

BGF29 15
BG30P-15.5084

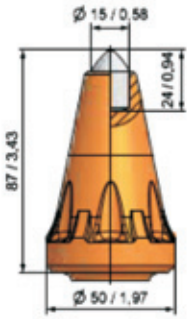

BGF22 15
BG30P-15.5087

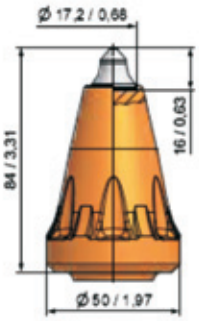

BGF19 15
BG30P-62.5084A

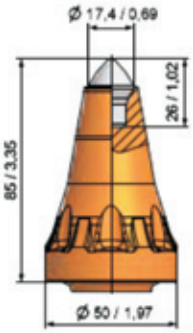

BGF27 15
BG30P-70.5085

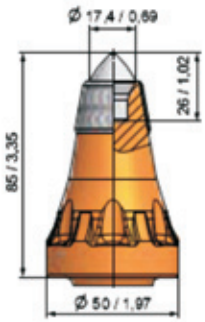

BGF23 15
BG30P-70.5085P

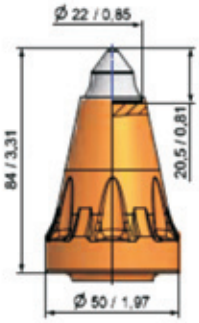

BGF26 15
BG30P-74.5084

Shank system Ø 30 mm / 1,18“ 82 mm shank

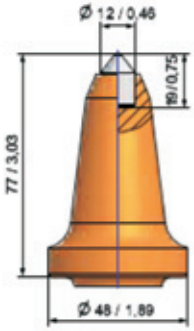

BGK06 15
B47GK12LK77-K

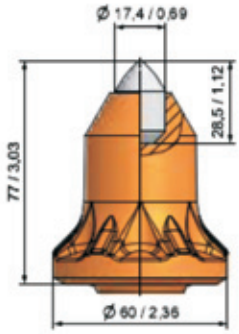

BGK86 10
B47GK17.5LK77-KE

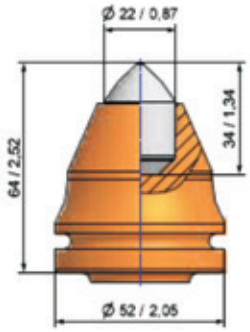

BGK38 10
B47GK22-K

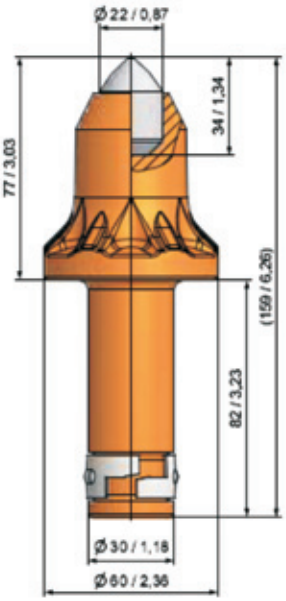

BGK90 10
BG30K-22.6077

Shank system Ø 30 mm / 1,18“ 96 mm shank

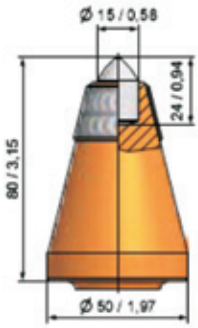

BGK100P 15
BG30K-15.5080P

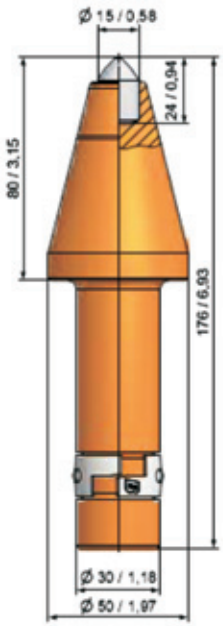

BGK100 15
BG30K- 15.5080

BETEK

Shank system Ø 30 mm / 1,18“ 76 mm shank

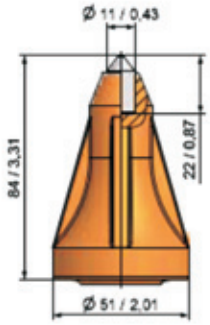

BGK99 15
BG30K-11.5184F

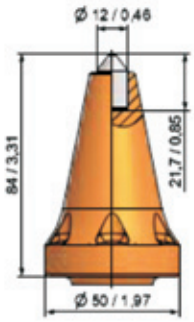

BGK101 15
BG30K-12.5084

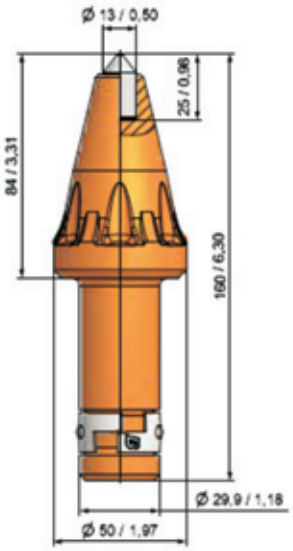

BGK103 15
BG30K-13.5084

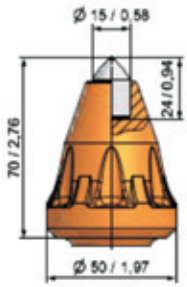

BGK95 15
BG30K-15.5070

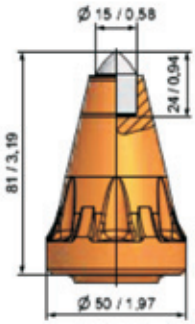

BGK84 15
BG30K-15.5081

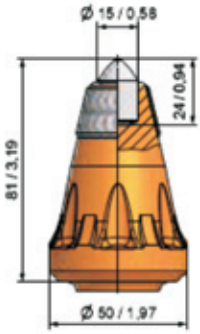

BGK96 15
BG30K-15.5081P

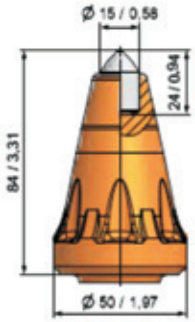

BGK97 15
BG30K-15.5084

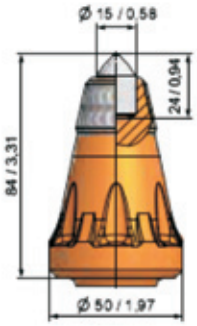

BGK97/P 15
BG30K-15.5084P

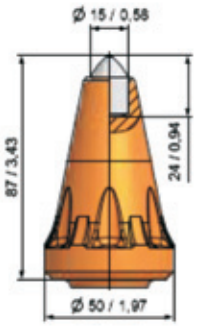

BGK88 15
BG30K-15.5087

Progress well with wear-resistant grades of tungsten carbide

耐磨级碳化钨的巨大进步

Cross-section through grade B20G tungsten carbide, as used, for example, for mining

B20G 级别碳化钨横截面图示，应用在采矿工具上面的例子

Tungsten carbide and steel – firmly bonded for extreme demands

碳化钨和钢铁 -- 紧密结合以满足极高的要求

Steel and carbide are two materials with totally different expansion coefficients when subjected to heat. Nevertheless, it is of steel and tungsten carbide that our tools are made, with tungsten carbide for the wear-resistant tip, and steel for the tool shank. Since tools reach high temperatures during use, extreme tensile stresses are generated. These stresses are absorbed by a special brazing material that joins the tungsten carbide tip to the steel section.

碳化钨和钢铁是当受热时能产生完全不同的膨胀系数的两种产品，但是，我们的产品就是用碳化钨和钢铁制造的，碳化钨用来作为我们产品的合金头，钢铁作为产品的柄部和其他部分的材料。由于在使用过程中，产品生产很高的温度，所以就产生了很大的拉伸张力，张力就被特殊的钎焊材料吸收，这种钎焊材料就把碳化钨合金头和钢铁紧密的链接在一起。

We have developed our own methods and systems for this brazing process, which is carried out on fully automated machines with the process covered in an inert protective gas. Manufacturing parameters are fully monitored and documented to ensure consistent quality. Afterwards, brazing shear strengths are checked to ensure that our "Masters of Mining & Tunneling" lose no time due to broken tools!

对于钎焊方法，我们自己已经研究出一套焊接工艺，此方法是在全封闭的环境下，在机器里注入保护气体，依靠机器自动进行的。生产过程中的各种参数都被密切监控和记录，以保证产品质量稳定。除此之外，钎焊剪切强度被核对以确保我们"采矿掘进掌控者"能应对一切难题！

Monitored manufacturing on the fully automated soldering machine

全自动焊接机器在监视下工作

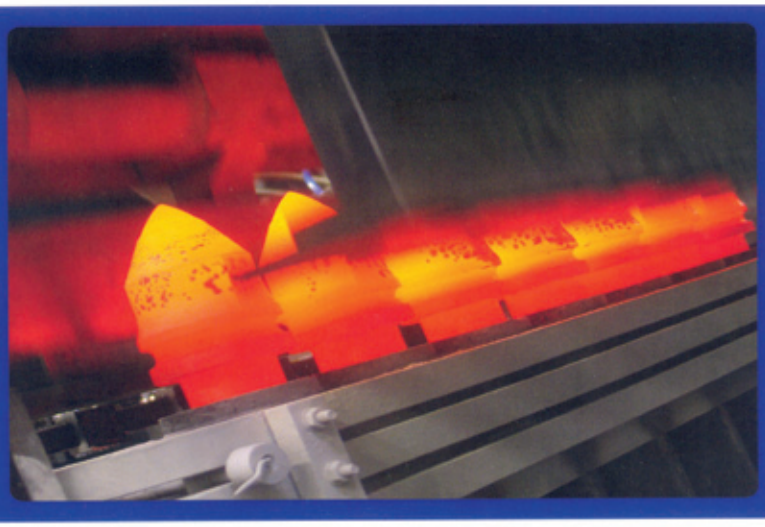

The soldering process to permanently bond tungsten carbide and steel

焊接加工把碳化钨和钢铁永久焊接在一起

Shank system Ø 30 mm/1,18“ S120型截齿

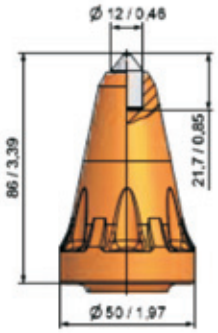

BGS101 15
BG30W-12.5086

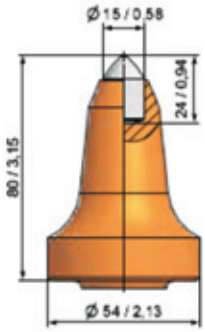

BGS95 10
B47GK15LK80

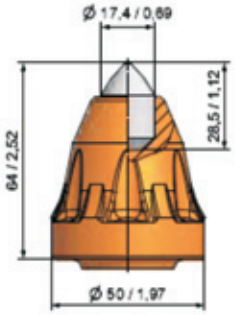

BGS102 15
BG30W-17.5064

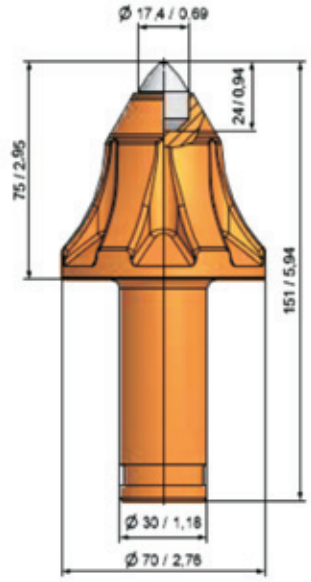

SR83

BGS89 10
BG30W-17.7075

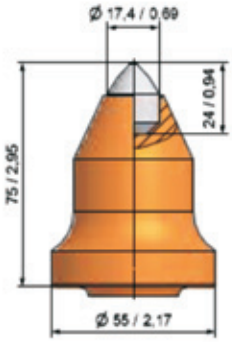

BGS80 10
B47GK17.5LK75

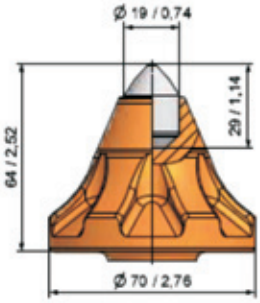

BGS88 10
B47GK19/70-E

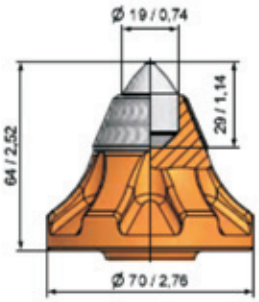

BGS84 10
B47GK19/70-P

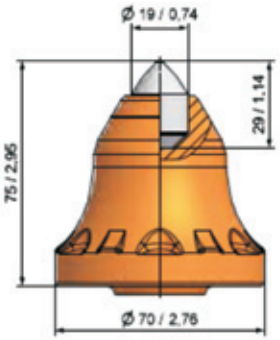

BGS100 10
BG30W-19.7075

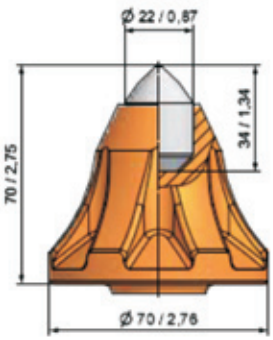

BGS90 10
B47GK22LK70-E

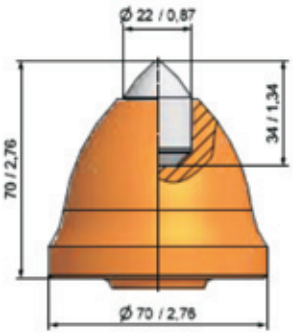

BGS93 10
B47GK22LK70/70

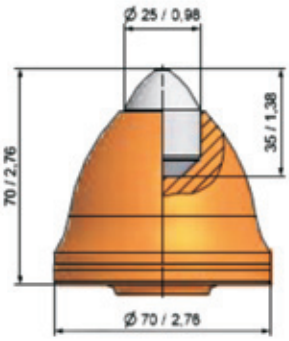

BGS16 10
BG30W-25.7070A

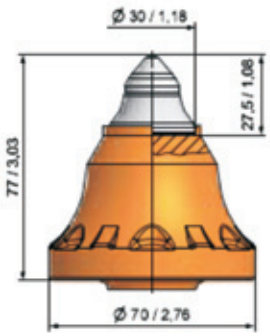

BGS103 10
BG30W-69.7077

BETEK

Shank system Ø 30 mm / 1,18“

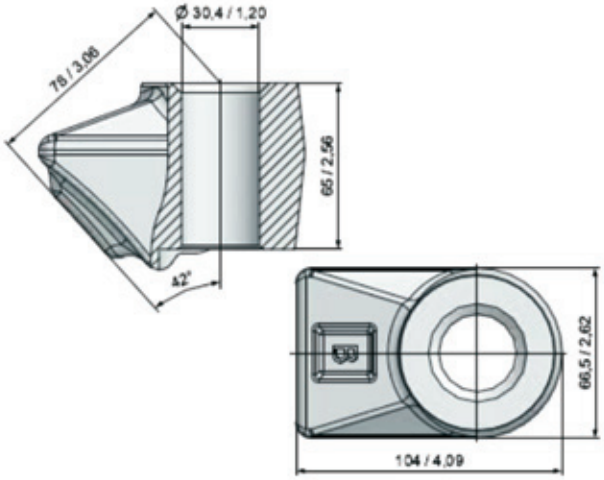

BHR35
B30.65
5

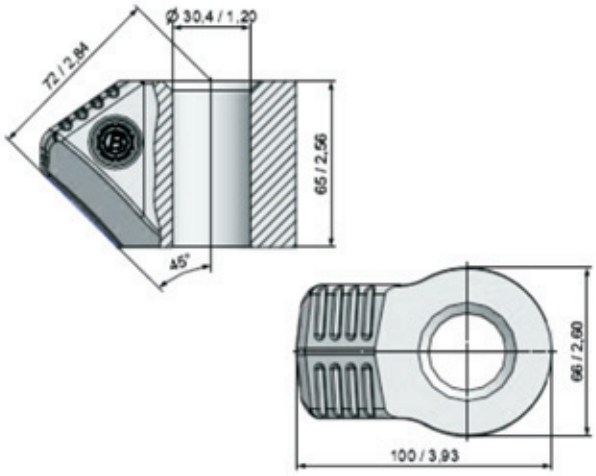

BHR94
B43G
5

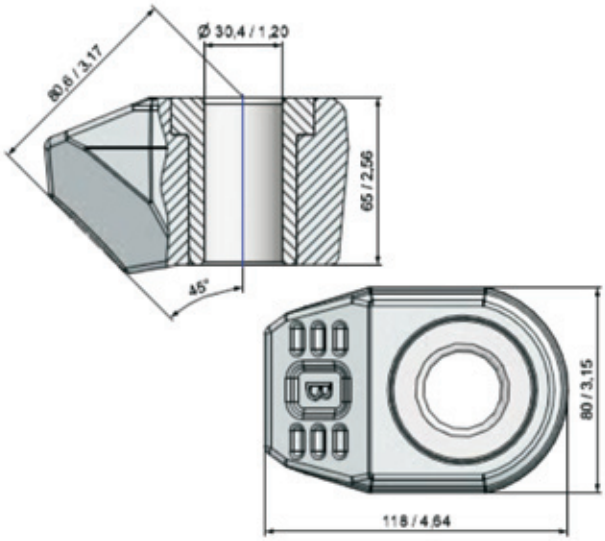

BHR75
B30.65H
5

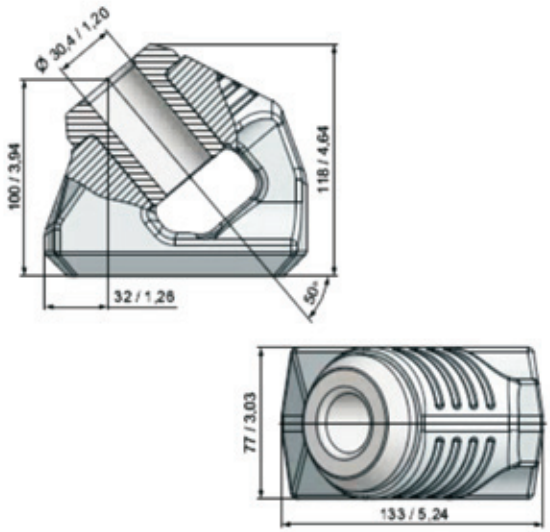

BHR183
B133-118-B
3

BZ39
Wedge puller

Shank system Ø 32 mm/1,26“

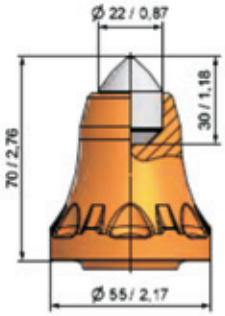

BSR295 10
BG32FL-22.5570

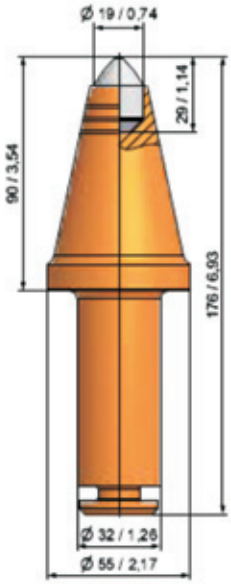

BSR303 10
BG32FL-19.5590

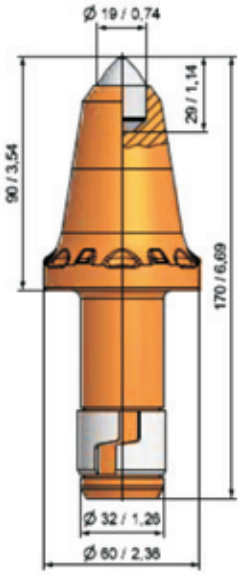

BSR271 10
BG32H-19.6090

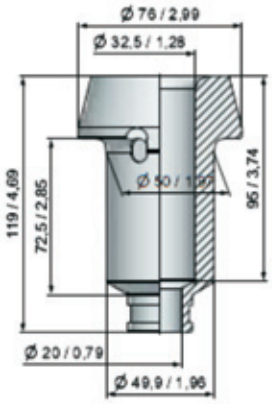

BR89 10
BR50-32/K

Shank system Ø 32/Ø 33 mm (1,26/1,3)

Holder length 58 mm

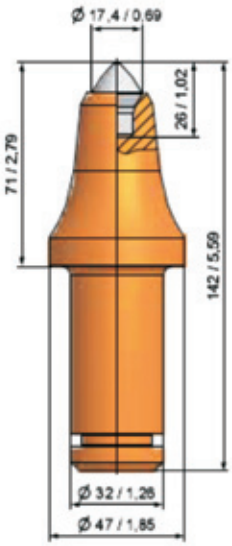

BSR245 15
BG32P-70.4771

Holder length 61 mm

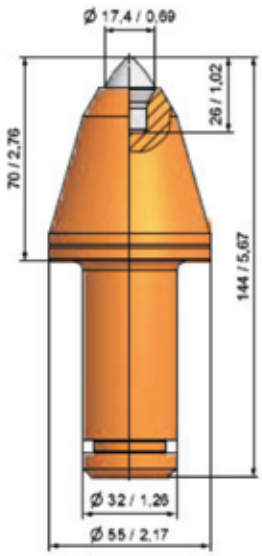

BSR269 10
BG32P-70.55.70C

Holder length 62 mm

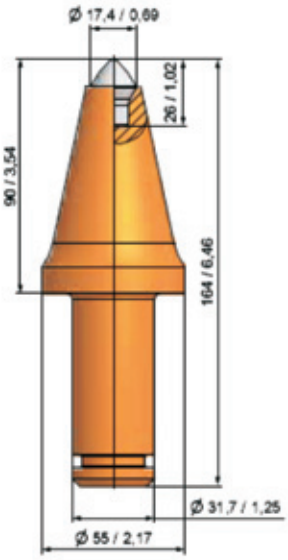

BSR255 10
BG32P-70.5590A

Holder length 63 mm

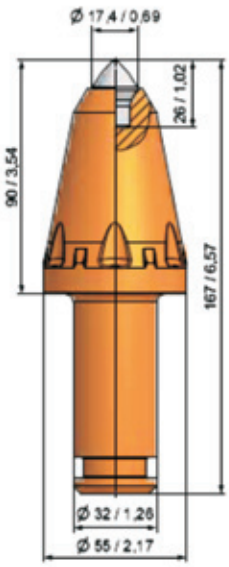

BSR290 10
BG32P-70.5590A

BETEK

Shank system Ø 32/Ø 33 mm (1,26/1,3)

Holder length 64 mm

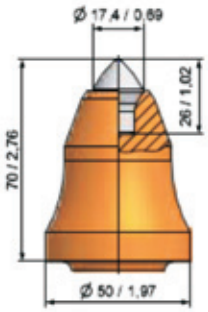

BSR248 15
BG32P-70.5070

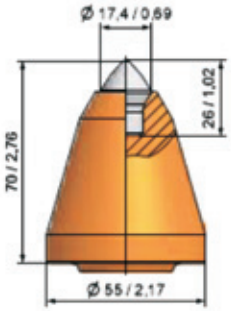

BSR251 15
BG32P-70.5570A

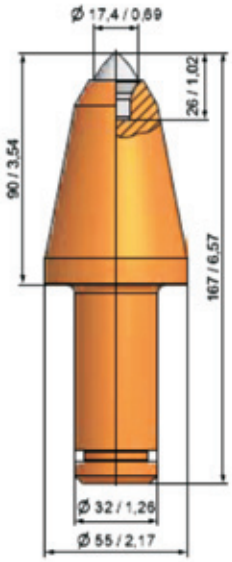

BSR279 10
BG32P-70.5590

Holder length 67 mm

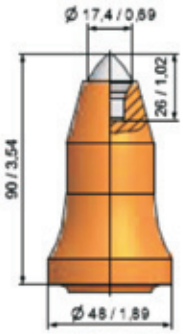

BSR234 15
BG32P-70.4890

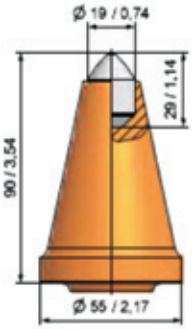

BSR281 10
BG32P-19.5590A

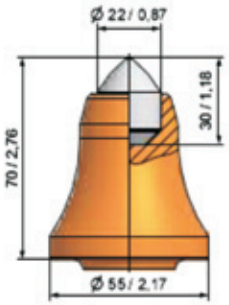

BSR262 10
BG32P-22.5570A

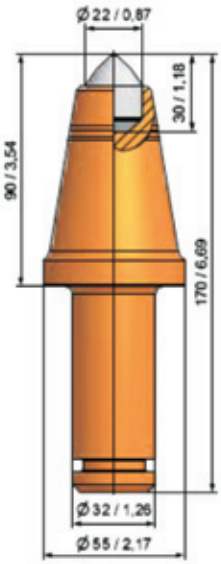

BSR294 10
BG32P-22.5590A

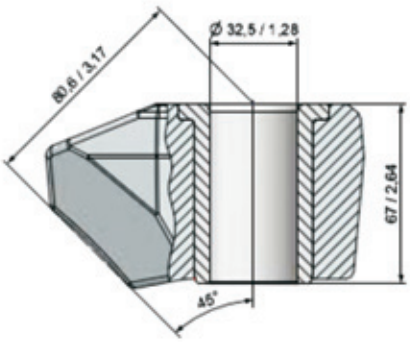

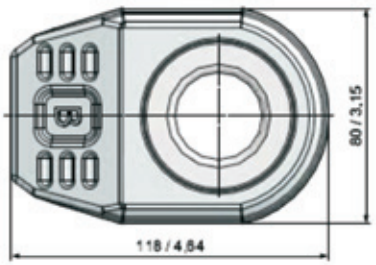

BHR205 5
B32.67H

Shank system Ø 32/Ø 33 mm (1,26/1,3)

Holder length 72 mm

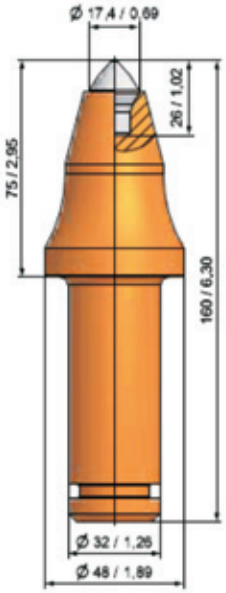

BSR165 10
BG32W-70.4875

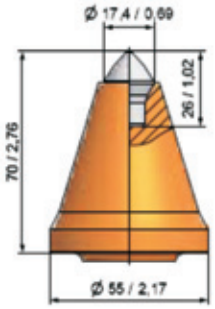

BSR241 15
BG32P-70.5570

Holder length 73 mm

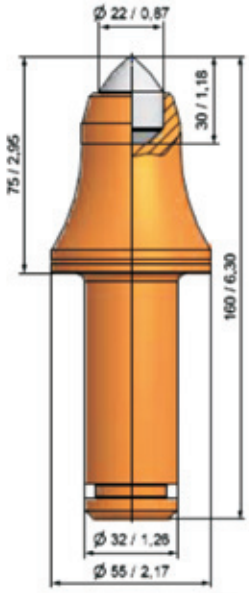

BSR247 15
BG32P-22.5575

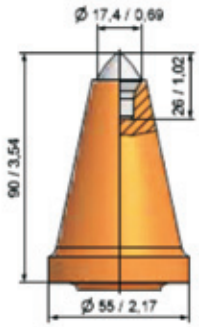

BSR253 15
BG32P-70.5590

Holder length 74 mm

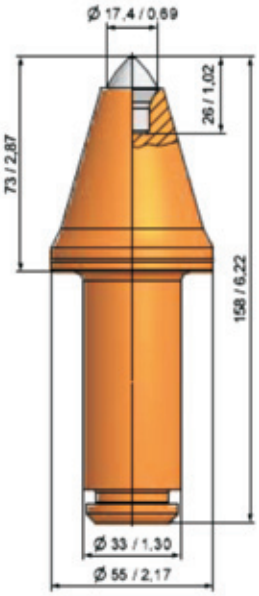

BSR242 10
BG33P-70.5573

Holder length 75 mm

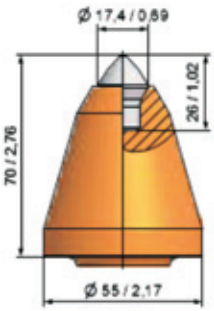

BSR252 15
BG32P-70.5570B

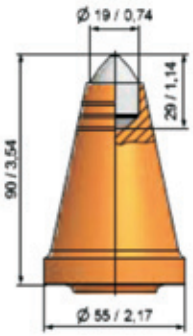

BSR270 10
BG32P-19.5590

BETEK

Shank system Ø 32/Ø 33 mm (1,26/1,3)

Holder length 75 mm

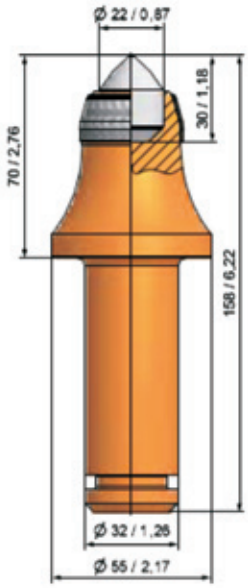

BSR274 10
BG32P-22.5570P

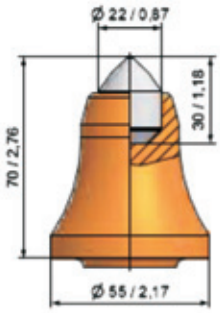

BSR246 10
BG32P-22.5570

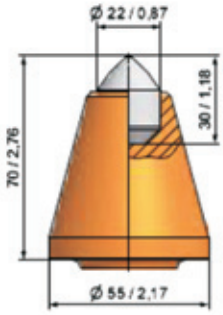

BSR263 15
BG33P-22.5570

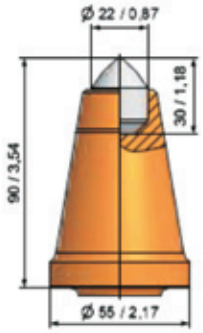

BSR282 15
BG32P-22.5590

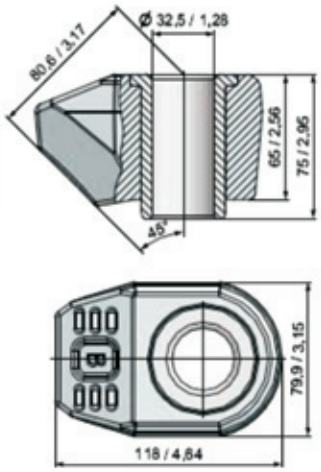

BHR224 5
B32.75H

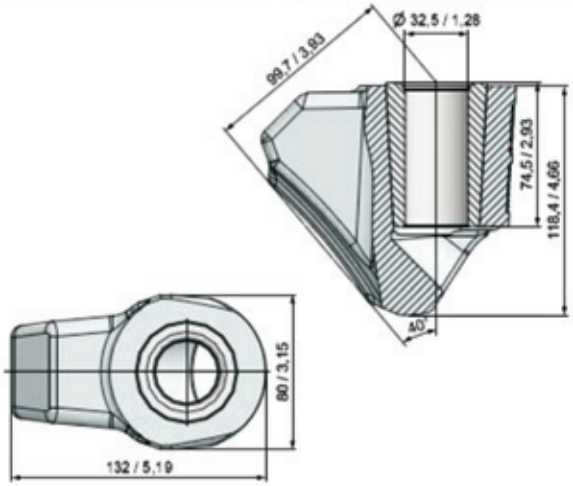

BHR242 3
B33.8040

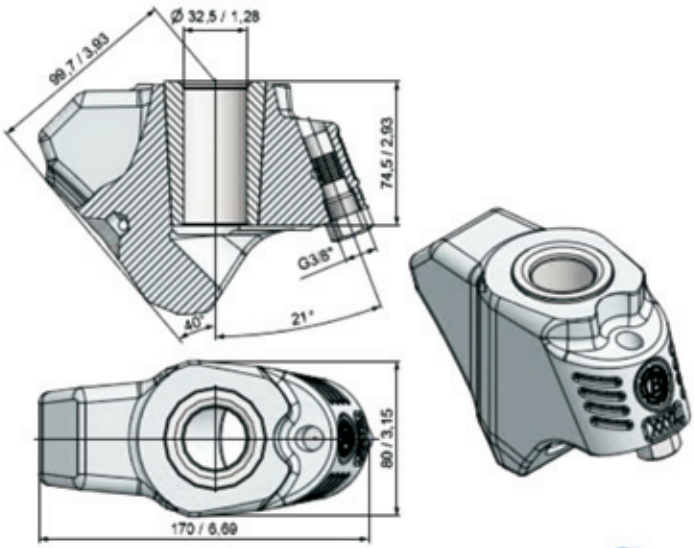

BHR243 3
B33.8040-B

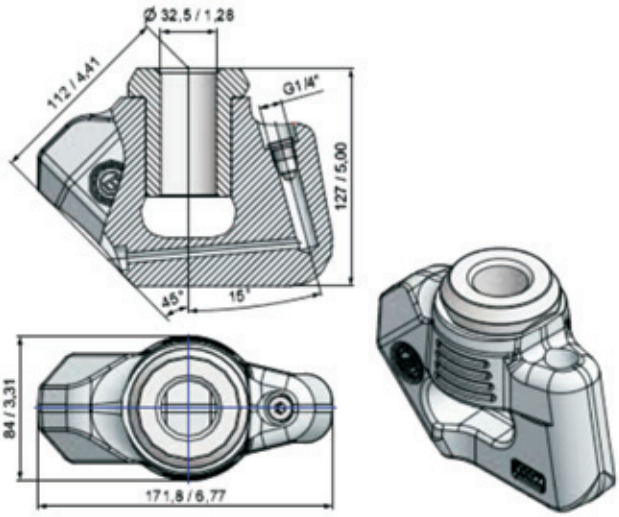

BHR213 3
B32.8445-B

Shank system Ø 35 mm / 1,38“ Gauge 89 mm / 3,5“

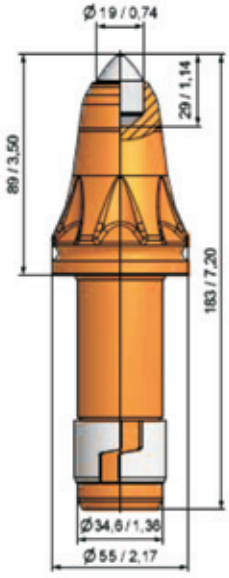

BSR111 (U94) 10
BG35H-19.5589A

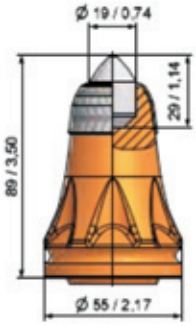

BSR111P（U94带保护层） 10
BG35H-19.5589AP

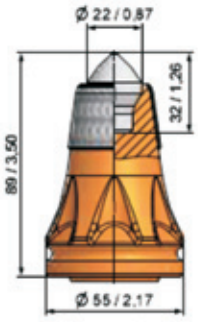

BSR285 10
BG35H-73.5589P

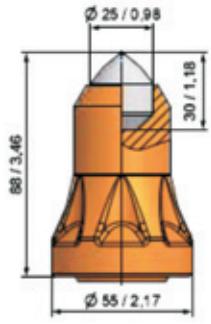

BSR228 (U95) 10
BG35H-25.5588

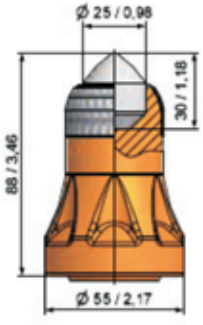

BSR288（U95带保护层） 10
BG35H-25.5588P

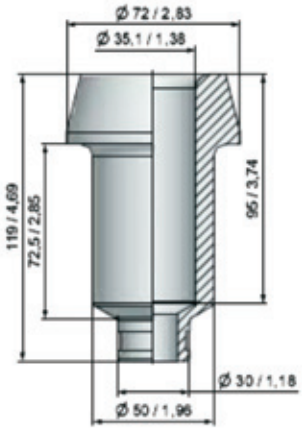

BR71 10
BR49.8-35-119

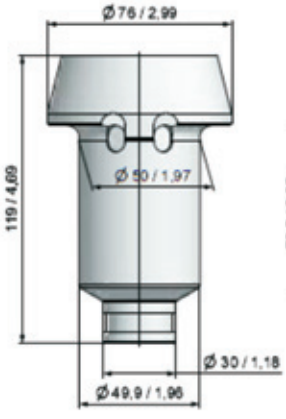

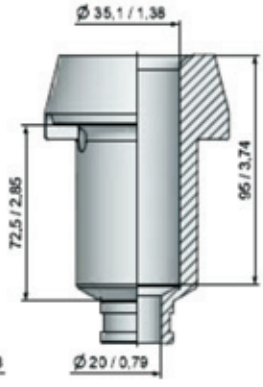

BR88 6
BR50-35/K

BETEK

Shank system Ø 35 mm / 1,38“ Gauge 89 mm / 3,5“

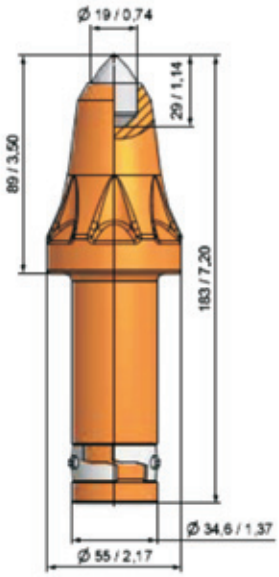

BSR112 10
BG35K-19.5589

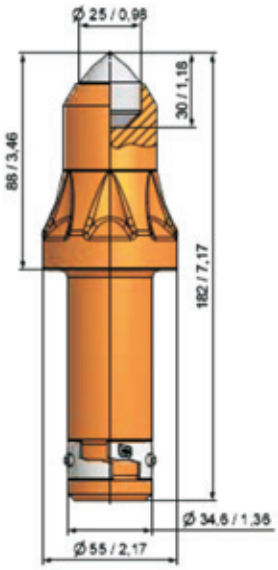

BSR259 10
BG35K-25.5588

Shank system Ø 35 mm / 1,38“ Gauge 100-102 mm / 4“

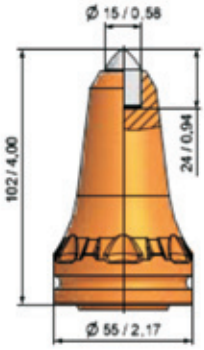

BSR221(U92型 无保护层) 10
BG35H-15.55102A

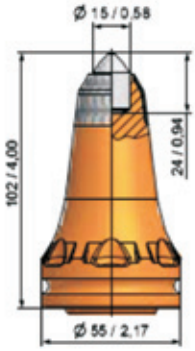

BSR224(U92型 带保护层) 10
BG35H-15.55102P

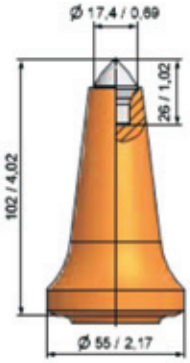

BSR150 10
BG35H-70.55102

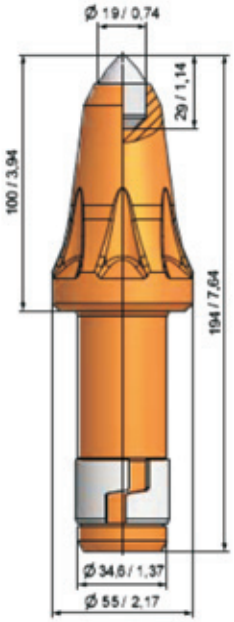

BSR175 10
BG35H-19.55100

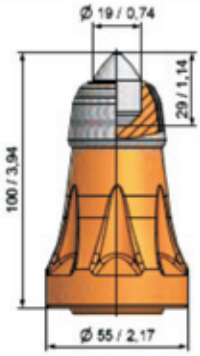

BSR146/2(U92型截齿 带保护层) 10
BG35H-19.55100PA

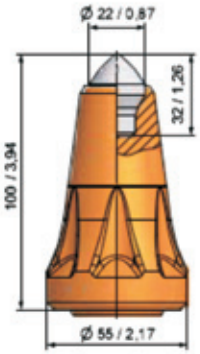

BSR249 10
BG35H-73.55100

Shank system Ø 35 mm / 1,38" Gauge 100-102 mm / 4"

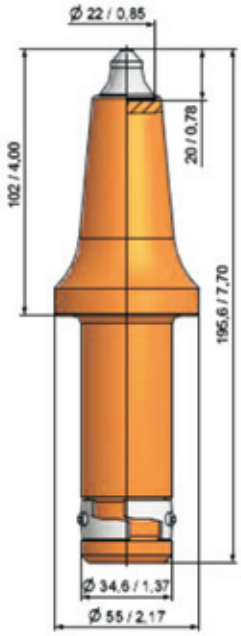

BSR126 10
BG35K-67.55102

BZ39
Wedge puller

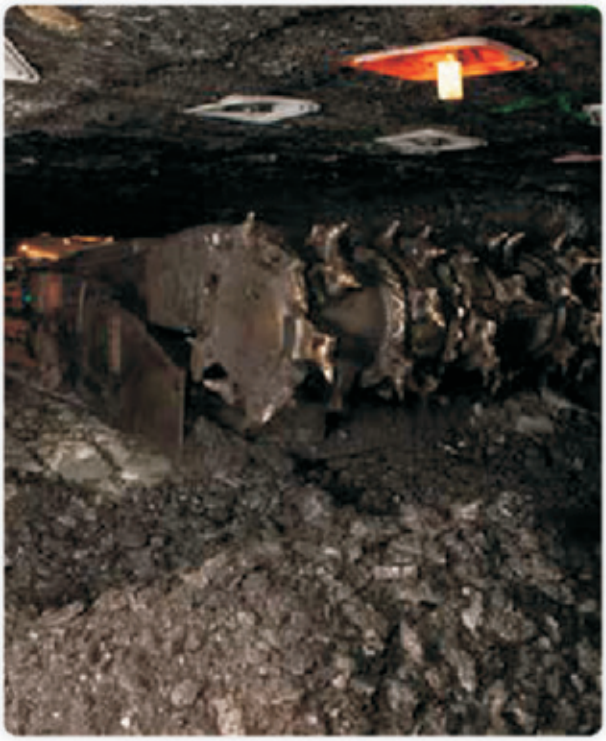

Shank system Ø 38 / 30 mm - 1,5 / 1,18"

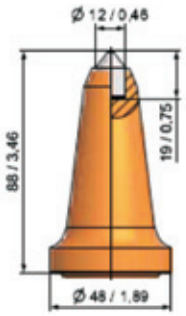

BKS16 10
B46K12LK90

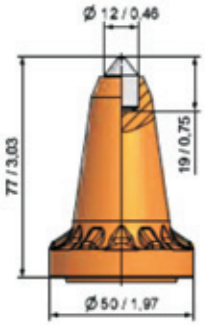

BKS153 15
BS38W-12.5077

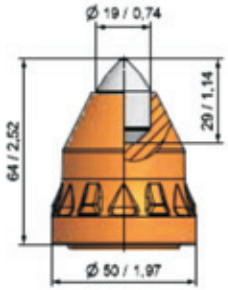

BKS154 10
BS38W-19.5064

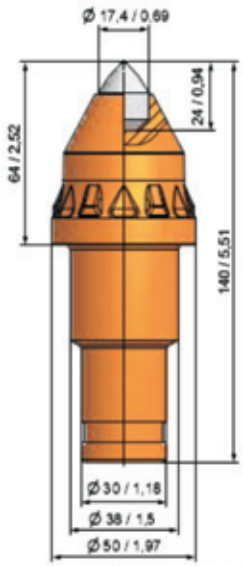

BKS155 15
BS38W-17.5064

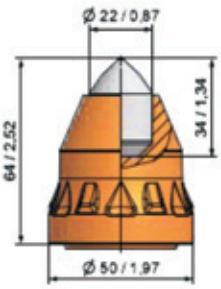

BKS156 15
BS38W-22.5064

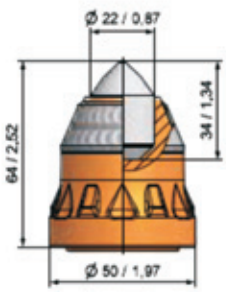

BKS156 / P 15
BS38W-22.5064P

SR83

BETEK

Shank system Ø 38/30 mm - 1,5/1,18" U47型截齿

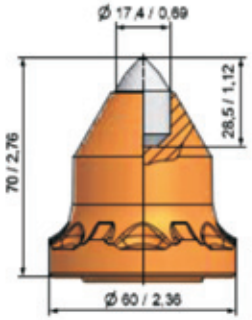

BKS166 10
BS38W-17.6070

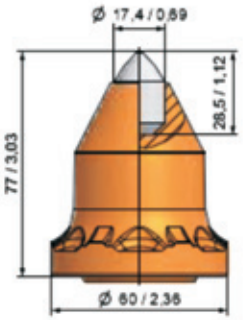

BKS171 10
BS38W-17.6077

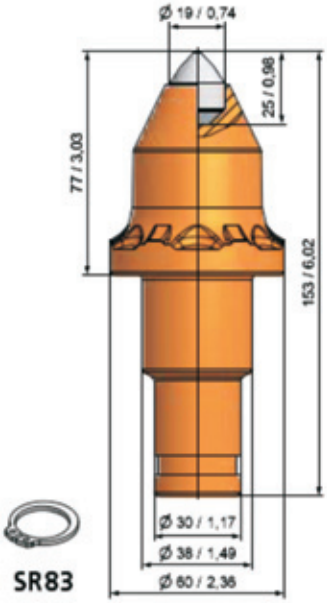

BKS172 (U47 19mm合金头 无保护层) 10
BS38W-19.6077

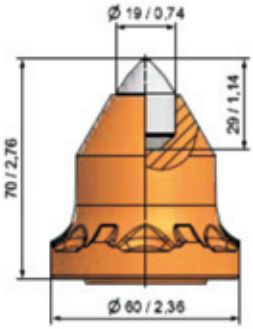

BKS189 10
BS38W-19.6070

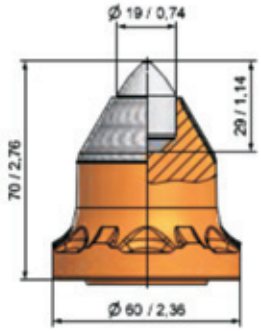

BKS190 10
BS38W-19.6070P

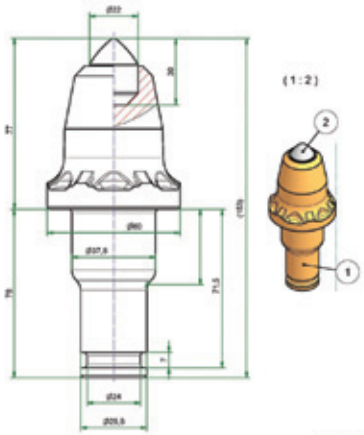

BKF31 (U47 22mm 合金头 无保护层) 10
BS38F-22.6077

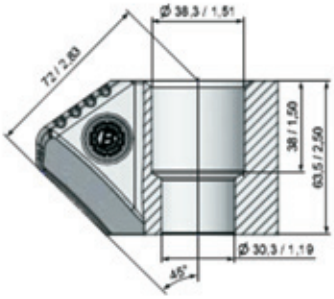

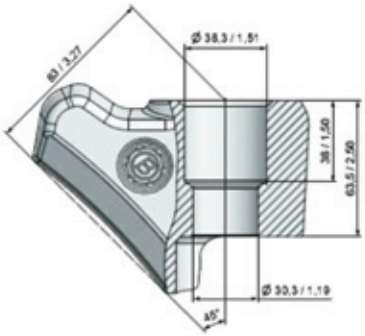

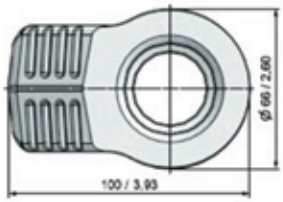

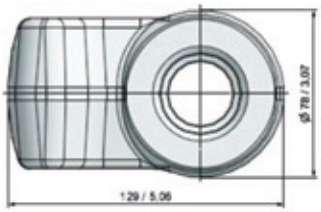

BHR38 10
B43H

BHR204 4
B3830.7845

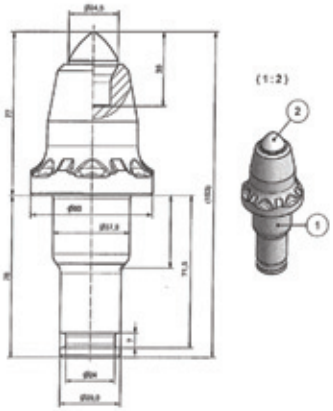

BKF36 (U47 25mm 合金头) 10
BS38F-71.6077

BETEK

全球顶级矿用截齿制造商 德国必特克（BETEK）公司中国区总代理商

上海科煤机电有限公司简介

上海科煤机电有限公司（以下简称公司）是成立于2000年的股份制科工贸一体化企业，坐落于上海市松江区风景秀丽的佘山脚下，目前产品和服务分为几大部分：一是整机的生产，其中包括：采煤机、掘进机、装煤机、装岩机、巷道回填机、喷浆泵等；二是为采煤机和掘进机生产厂家生产零件和部件，并提供技术服务；三是采煤机和掘进机专用件如：专用紧固件，超高压液压螺母、液压锁、水阀、液压制动器等的系列化、批量生产，为各大主机生产厂提供质优价廉的配套产品；四是采煤机和掘进机用各型截齿的生产；五是为采掘设备生产企业及用户提供技术服务，技术咨询，产品改造，产品维修等服务。

目前公司有两个子公司，分别为上海科煤机电设备制造有限公司和江苏科煤重工有限公司，研发和销售中心设在上海市松江区，并在全国各大区设有多个销售办事处，公司现有两个大型生产基地分别位于上海市松江区和江苏省盐城市大丰经济开发区，公司厂区占地80000余平米，生产车间70000平米，办公室8000平米，仓库1000平米。现有各型生产加工设备百余台：如内外圆磨、平面磨床、精密剃齿机、插齿机、滚齿机、精密磨齿机、铣床、镗床、车床和数控加工中心，有电器试验台、智能化液压试验台、硬度计、齿轮检测仪、减速器运转试验台等检测设备。公司现有员工一百五十余名，其中高级工程师十六名，工程师十余名，助理工程师和技师若干，具有较强的科研开发能力，并与煤炭科学研究总院上海研究院、唐山研究院、山东科技大学、中国矿业大学等有着广泛的技术合作和人才培养。公司主要人员是原煤炭科学研究总院上海分院采煤机所和掘进机所的科研人员，具有丰富的研发和创新能力，为公司提供了优质的技术保障。

公司为充分体现“科煤产品，为煤矿创造价值！”的发展理念，已实行用友ERP管理系统，并贯彻“诚信务实优质高效顾客至上科学发展”的质量方针。

公司在取得煤矿综机配件生产销售的ISO9001：2000的质量管理体系认证 证书(№04804Q10156R0S)后，又于2007年通过了采煤机、掘进机、装煤机等一系列主机的设计、生产和销售的ISO90001：2000的 质量管理体系认证(№075017)，取得了装煤机及悬臂式掘进机系列的矿用产品安全标志证书。公司已取得商标注册证(第 3862515号)，同时还在申请两个注册商标(5771035、5836409)，实施品牌营销战略。

2011年，公司和全球最大的截齿耐磨件厂家德国必特克（BETEK）公司建立合作关系，必特克（BETEK）公司授予上海科煤机电有限公司作为其产品在中国地区的代理商，为此，公司专门注册了商标并在中国市场大范围推广宣传，必特克截齿的使用寿命是国内生产的同等截齿的数倍，其良好的产品质量，精良的制造工艺和优质的性能赢得了广大客户的信赖。

通过这些年的努力，公司在煤炭行业内树立了“诚信做人、踏实做事”的企业形象， 凭借良好的商业信誉、过硬的产品质量、合理的产品价格和周到的售后服务，与全国二十余个矿务局（矿业集团）建立了长期稳定的业务关系，产品远销世界各地， 销售额从创业初期的三百万元，发展到年产值过亿元，如今的科煤已经成为中国掘进机采煤机行业大型制造业集团。今后，科煤人将继续秉承“自强不息，勇攀高峰”的创业理念向着更高的目标迈进！

Shanghai Kemei Electromechanical CO., LTD founded in 2000 , is a shareholding ,industry and trade integration enterprise , located at beautiful scenery of Sheshan Feet , SongJiang area ,Shanghai city . Our company mainly make the following products ; First : complete machine production , which include : Coal Mining Machine , Roadheader ,Coal Loader , Tunnel Mucking Loader , Backfilling Machine ,concerte Pumping Machine and so on . Second : make parts and components for Coal mining machine and Roadheader manufacturers , and give technical service to them . Third : make coal mining machine and Roadheader specialpurpose parts , like special fastener , super high pressure hydraulic nut , hydraulic lock , hydrovalve and hydraulic brake, do series and quantity production , provide super quality and reasonable products for Machine manufacturers . Forth : Make various kinds of cutting picks for coal mining machine and roadheader . Fifth : provide technical service and consult , remake and maintenance for customers .

At present , our company has two branches : Shanghai Kemei Electromechanical CO., LTD and Jiangsu Kemei Heavy Industry CO., LTD . Research and development and sales center is in Songjiang area ,shanghai city , we have sales office in china major areas . Our company have two large scale production base , they are located in Shanghai city songjiang area and Jiangsu province Yancheng city , covers an area of 80000m2 , workshop 70000m2 , office 8000m2 , warehouse 1000m2 . We have over 100 units all kinds of production processing equipment , for example : internal and external circular grinding machine , surface grinder , precision gear shaving machines , gear shaper , gear hobber , precision gear grinding machine , miller , boring mill , lathe , CNC machine center , electric test bed , intelligent hydraulic test bench , hardness gauge , gear inspection instrument , reducer power running bed and so on testing equipment . Our company have 150 employees , including 16 senior engineers , 10 engineers , several assistant engineers and technicians , with strong product research and development capability . we have wide range of technical cooperation and cultivation of talents with coal science research institute shanghai branch ,Tangshan research institute , Shandong university of science and technology and china mining university . The company mainly personal come from coal science research institute shanghai branch coal mining machine and roadheader department . they have rich research and development and innovation ability , provide the technical support for company

In order to fully embodies “Kemei product create value for coal mine ” development concept , our company implement ERP management system and quality policy of “ integrity and pragmatic ; high quality and efficient ; customer first ; scientific development ”

After Our company got coal mine accessories production sales ISO9001:2000 quality management system certification , we passed coal mining machine , roadheader and coal mine loader design , production and sales ISO9001:2000 quality management system certification(NO75017) , got coal mine loader and cantilever roadheader series coal mine marked with product safety certificate . Our company has got trademark registration certificate (NO3862515) , and apply for two registration certificates at the same time (NO 5771035, 5836409) , we implement brand marketing strategy .

In 2001 year , our company established business cooperation with German BETEK , one of the largest cutting pick factory . BETEK company grant shanghai kemei Electromechanical CO., LTD as his product agent in china . Therefore , we register trademark and promote advertise in china market , BETEK cutting pick lifetime is few times longer than china pick , its good quality , sophisticated manufacturing process and quality performance win most of customers' trust .

Through many years of hard work , our company build “ Being honest 、 practical work” corporation image in coal industry . Depend on good business reputation , first-class product quality , reasonable price and good after-sales service , our company has established long term and stable business cooperation with over 20 mining groups in whole china , products are exported to all over the world . Our sales raised from 3 million RMB at startup to hundreds of millions RMB , it becomes a large manufacturing group for roadheader and coal mining machine in china. From now on , Kemei people will follow their fine traditions “ self-motivation , reach the top peak ” , work toward a high goal with enterprising concept .

Shank system Ø 38 mm / 1,5“

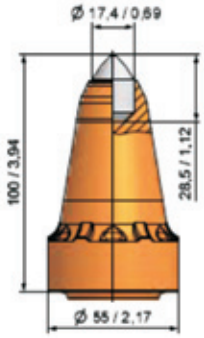

BSR292 10
BG38H-17.55100A

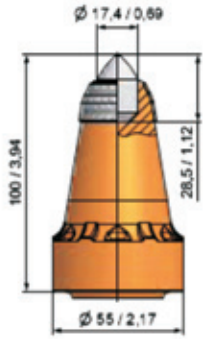

BSR292P 10
BG38H-17.55100PA

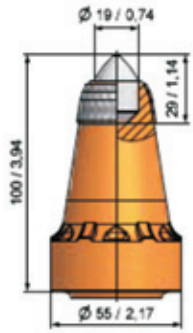

BSR291P 10
BG38H-19.55100PA

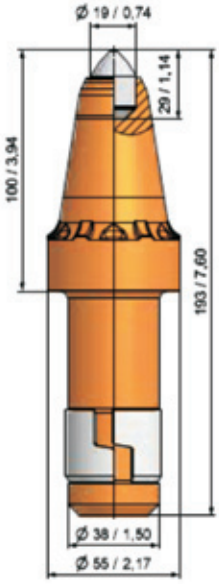

BSR291 8
BG38H-19.55100A

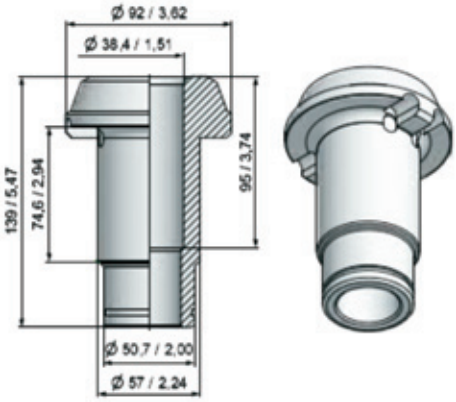

BR76 5
BR 57-38

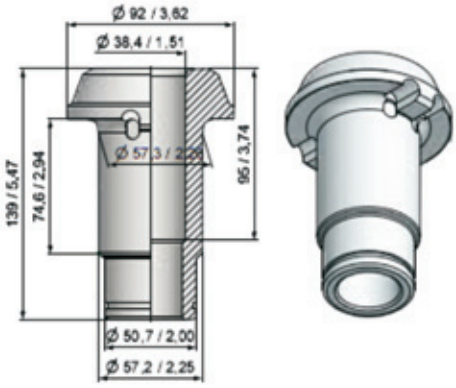

BR87 5
BR 57-38/K

Shank system Ø 38 mm / 1,5“

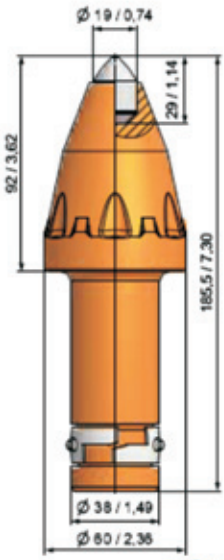

BSR296 8
BG38K-19.6092

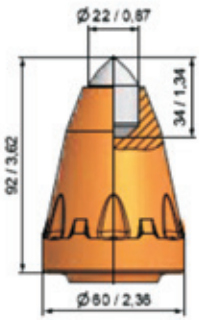

BSR297 8
BG38K-22.6092

BETEK

Shank system Ø 38 mm / 1,5“

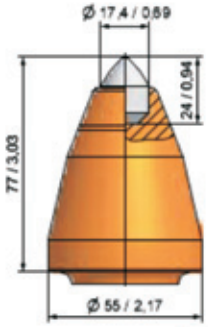

BSR286 10
BG38K-17.5577A

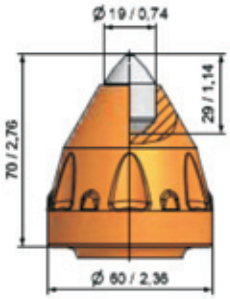

BSR188 10
BG38K-19.6070

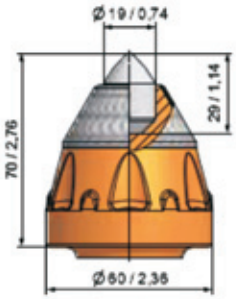

BSR202 10
BG38K-19.6070P

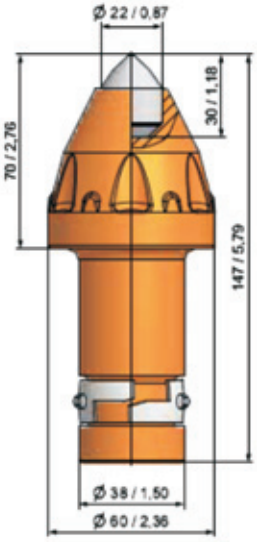

BSR189 10
BG38K-22.6070

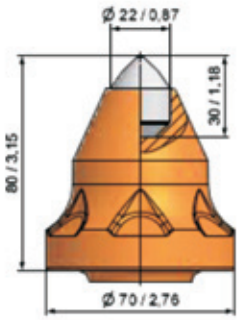

BSR125 8
BG38K-22.7080A

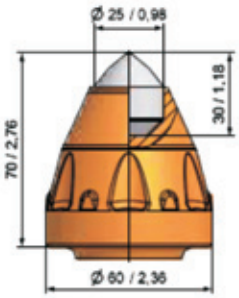

BSR190 10
BG38K-25.6070

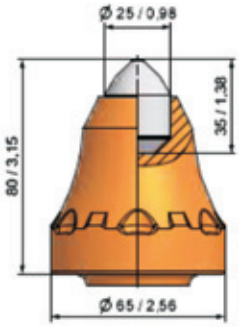

BSR160 10
BG38K-25.6580

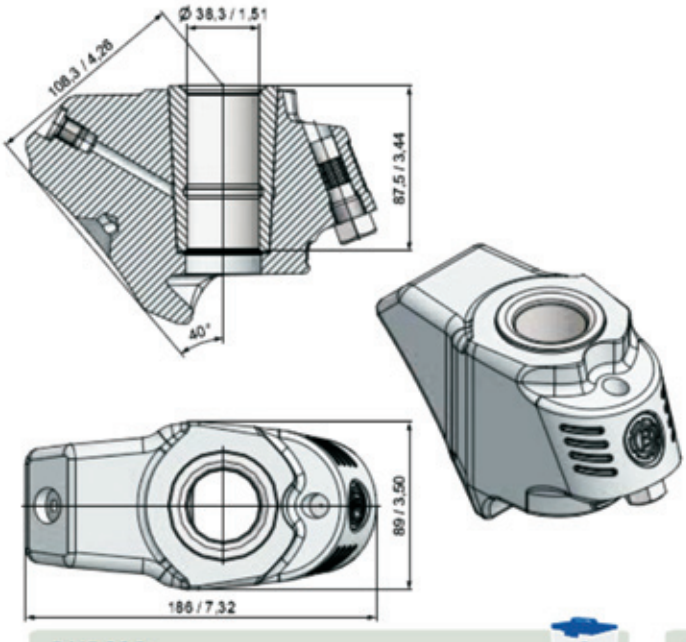

BHR222 2
B38.8940-B

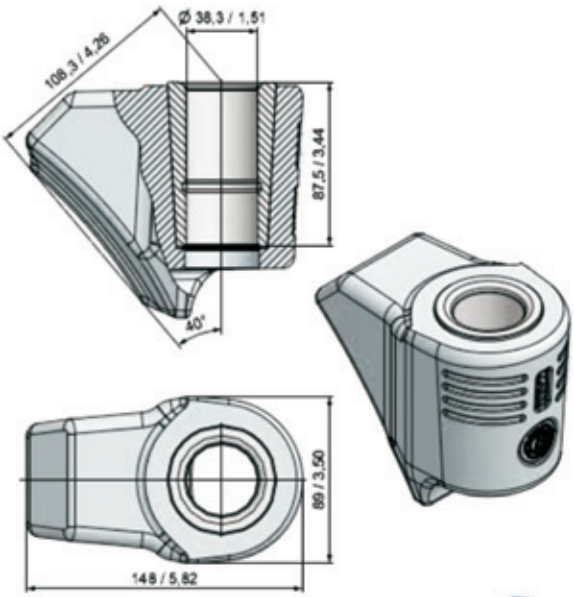

BHR219 10
B38.8940

Shank system Ø 38 mm/1,5" Holder length 65 mm/2,6" U135 截齿（掘进机专用）

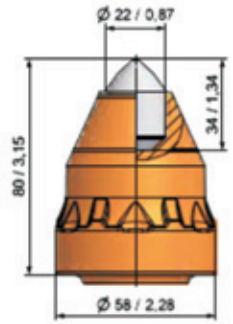

BSR174 8
BG38W-22.5880A

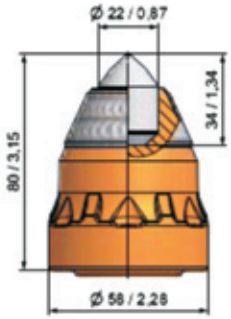

BSR180 8
BG38W-22.5880PA

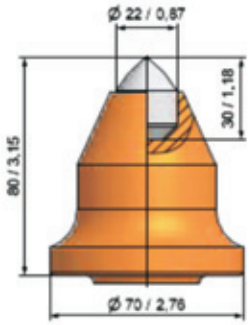

BSR140 8
BG38W-22.7080

SR65 / 2.5

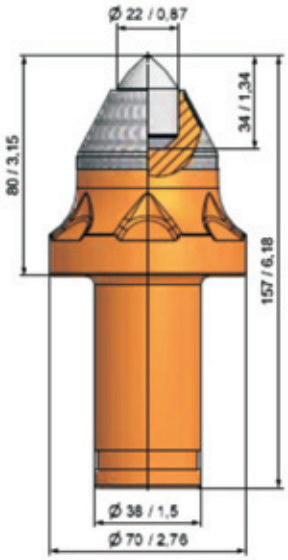

BSR199 8
BG38W-22.7080AP

BSR198 8
BG38W-22.8080A

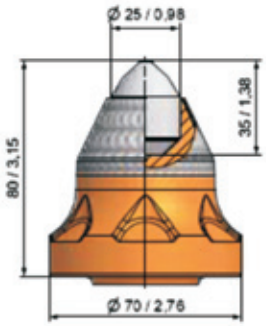

BSR200 /S200 型 8
BG38W-25.7080P

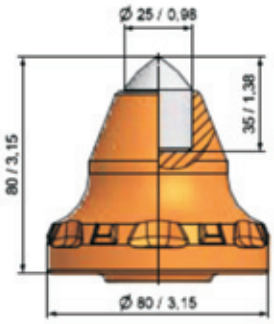

BSR201 6
BG38W-25.8080A

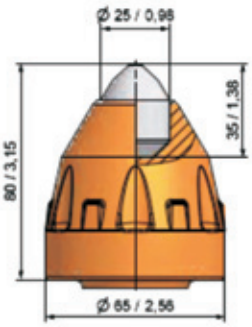

BSR312 8
BG38W-25.6580B
U135 超硬岩加强型截齿

BSR237 8
BG38W-22.6883A

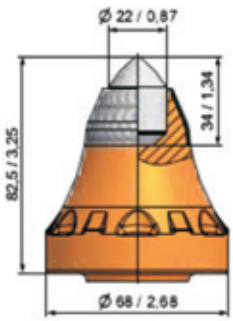

BSR240 8
BG38W-22.6883PA

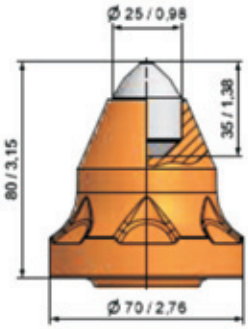

BSR287 8
BG38W-25.7080

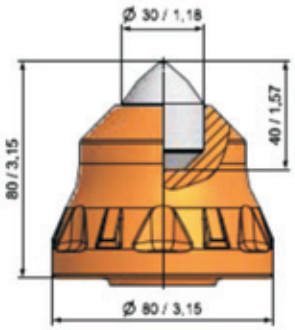

BSR197 5
BG38W-30.8080A

BETEK

Shank system Ø 38 mm / 1,5“ Holder length 65 mm / 2,6“

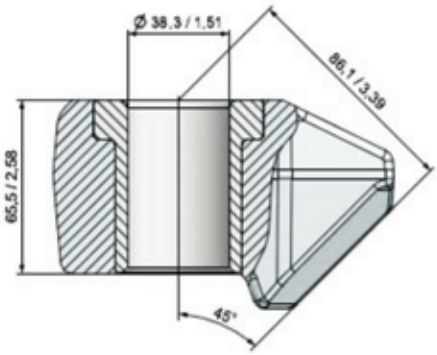

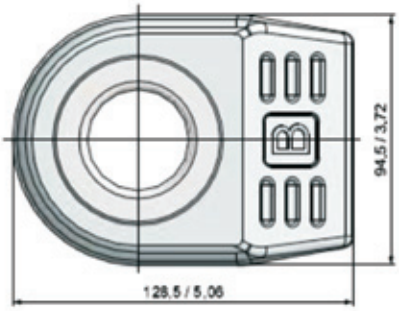

BHR169 掘进机U135 截齿齿座 3
B38H

Shank system Ø 38 mm / 1,5“ Holder length 75 mm / 3,0“

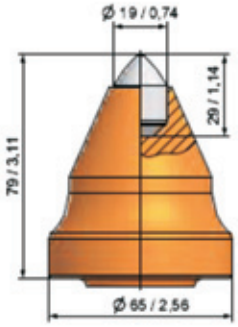

BSR266 8
BG38W-19.6579

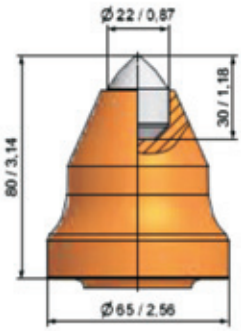

BSR114 8
BG38W-22.6580

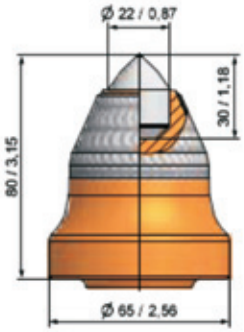

BSR131 8
BG38W-22.6580P

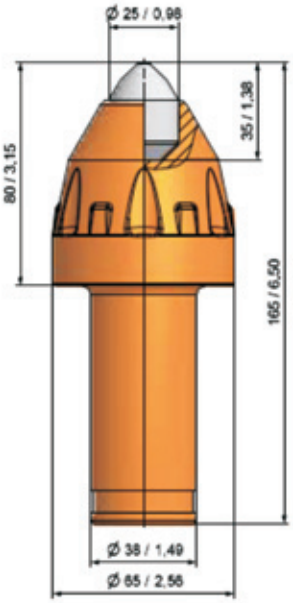

BSR193 8
BG38W-25.6580A
佳木斯EBZ260型
硬岩掘进机专用

SR65 / 2.5

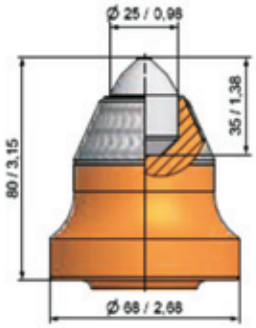

BSR223 8
BG38W-25.6880PA

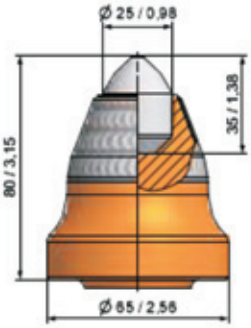

BSR215 8
BG38W-25.6580P

Special shank systems

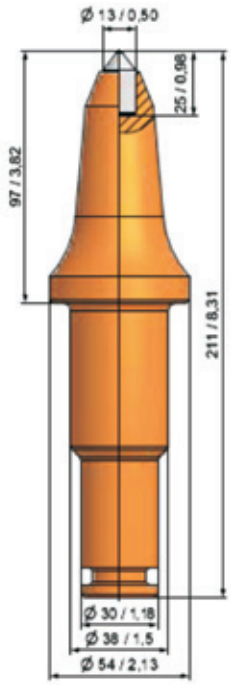

BKF14 10
B47K13LK97L

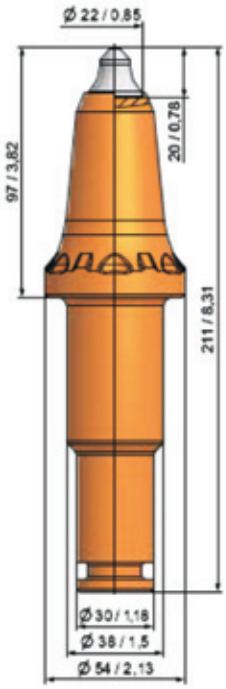

BKF23 10
BS38F-67.5497

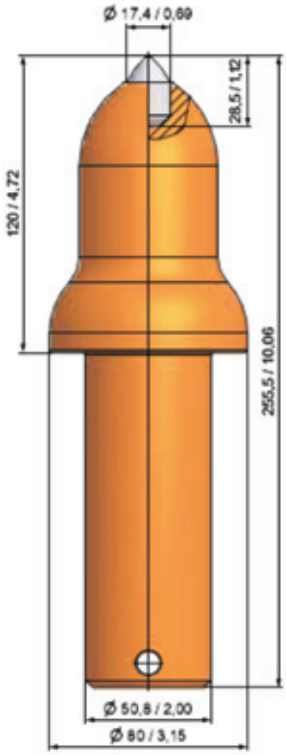

BSR109 4
BG51S-17.80120

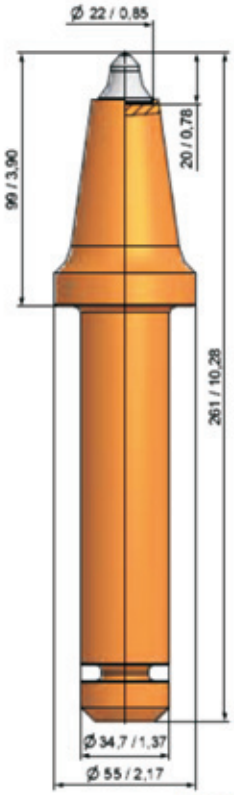

BSR153 5
BG35X-67.5599

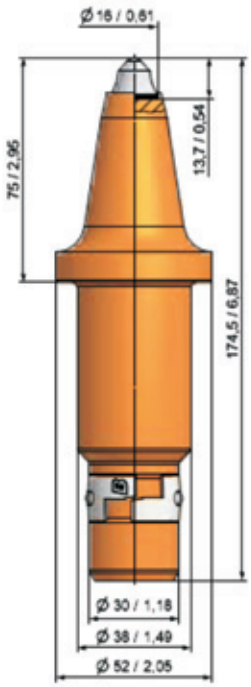

BLK10 10
B46K2L

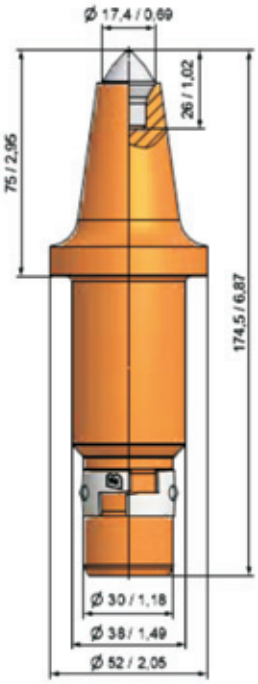

BLK14 10
BS38K-70.5275

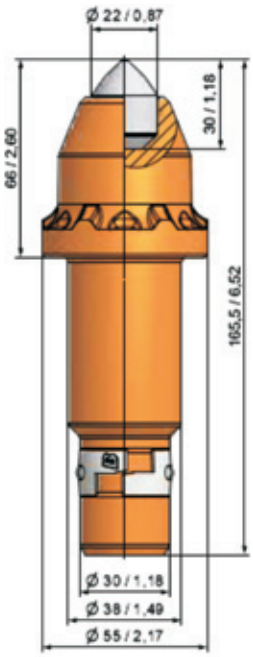

BLK12 10
BS38K-22.5566

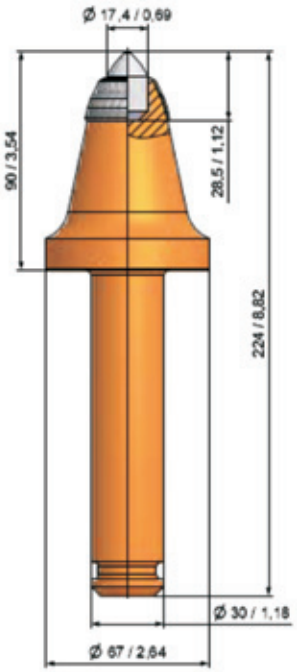

BGF34 10
BG30F-17.6790P

BETEK

Special shank systems

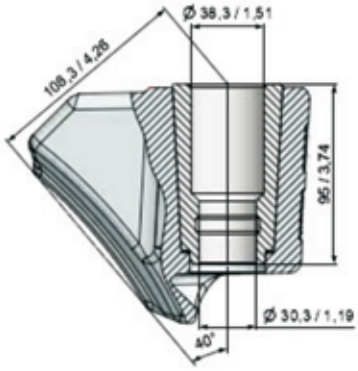

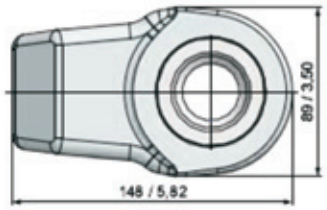

BHR191 3
B3830.8940

Shank system Ø 38 mm / 1,5“

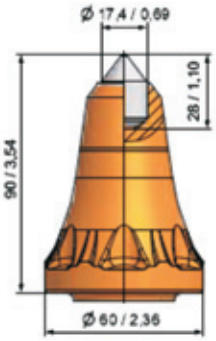

BKR27 8
BG38X-17.6090

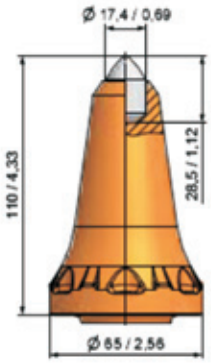

BKR33 7
BG38X-17.65110

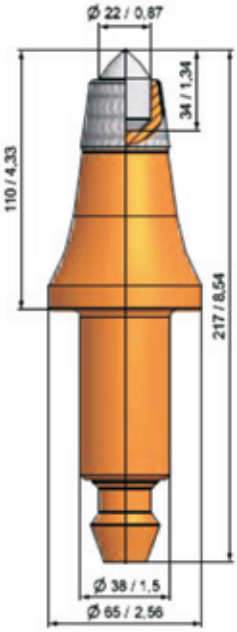

BKR31/2 6
BG38X-22.65110PB

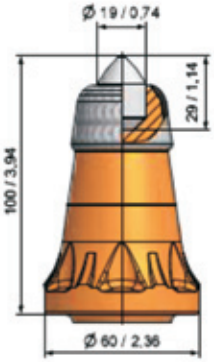

BKR25/2 8
BKR19LK100/S38-P

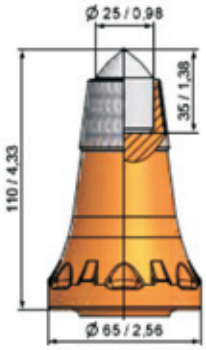

BKR32 8
BG38X-25.65110P

Shank system Ø 40 mm / 1,58“

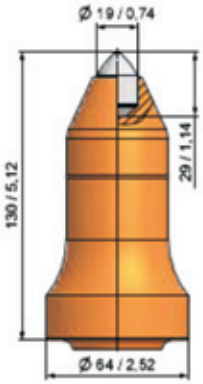

BKR26 4
BKR19LK130/64/2

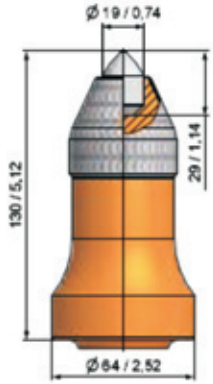

BKR24 5
BKR19LK130/64P

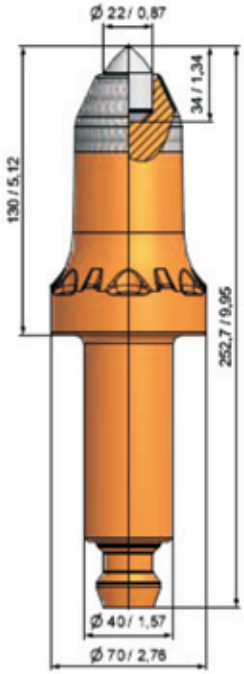

BKR30 4
BG40X-22.70130PA

BETEK

Shank system Ø 43/35 mm - 1,70/1,38" Gauge 102 mm/4,0" U170 截齿（采煤机专用）

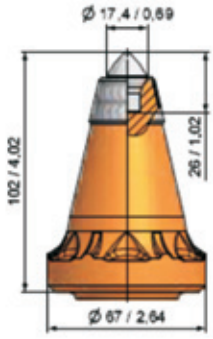

BSR230 5
BS43H-70.67102P

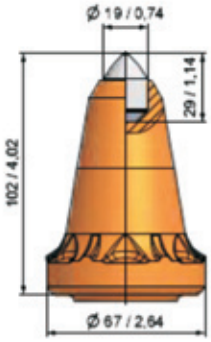

BSR204 6
BS43H-19.67102A

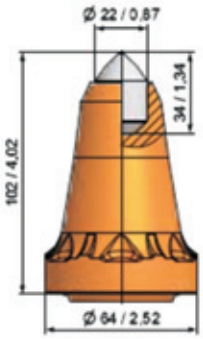

BSR236 5
BS43H-22.64102

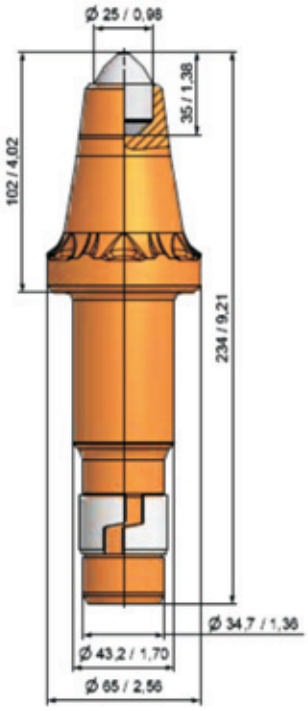

BSR258 6
BS43H-25.65102

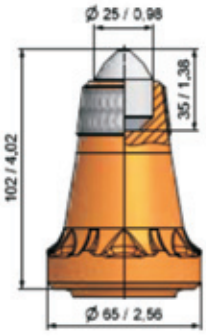

BSR258/P 6
BS43H-25.65102P

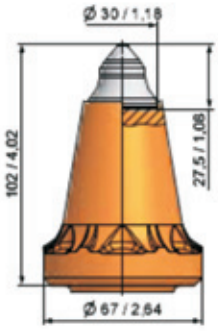

BSR181 6
BS43H-69.67102A

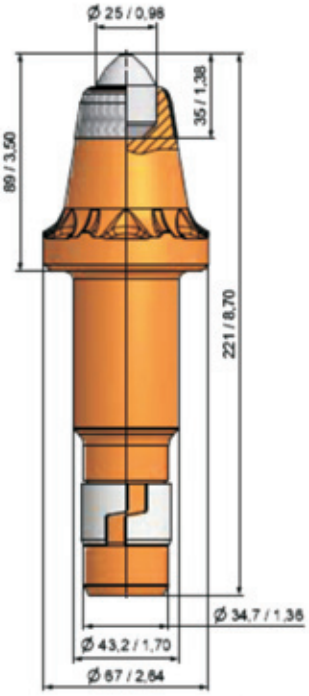

BSR265 6
BS43H-25.6789P

U170 25mm 合金头带保护层（加强型）

Shank system Ø 43/35 mm - 1,70/1,38" Gauge 114 mm/4,5"

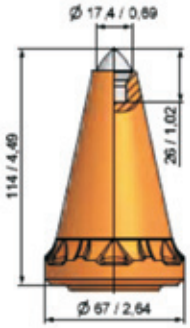

BSR191 5
BS43H-70.67114A

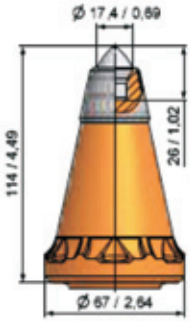

BSR211 5
BS43H-70.67114AP

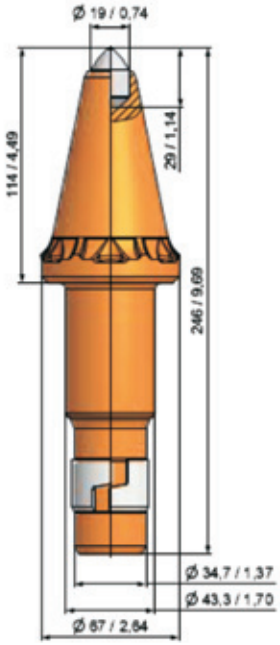

BSR182 5
BS43H-19.67114

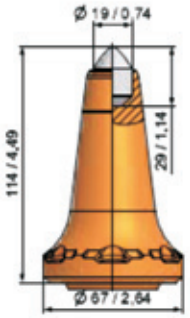

BSR184 5
BS43H-19.67114A

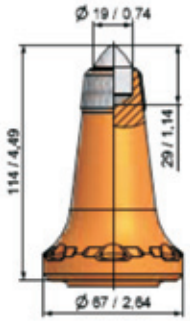

BSR184/P 5
BS43H-19.67114AP

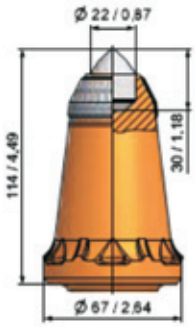

BSR178 5
BS43H-22.67114P

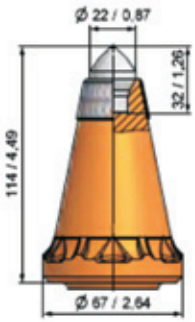

BSR206 5
BS43H-73.67114P

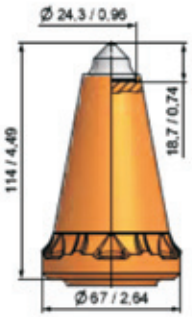

BSR205 5
BS43H-68.67114

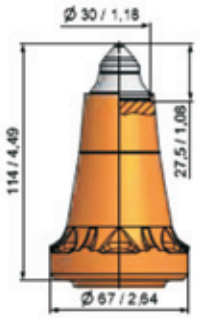

BSR203 5
BS43H-69.67114

BETEK

Shank system 43/35 mm - 1,70/1,38"

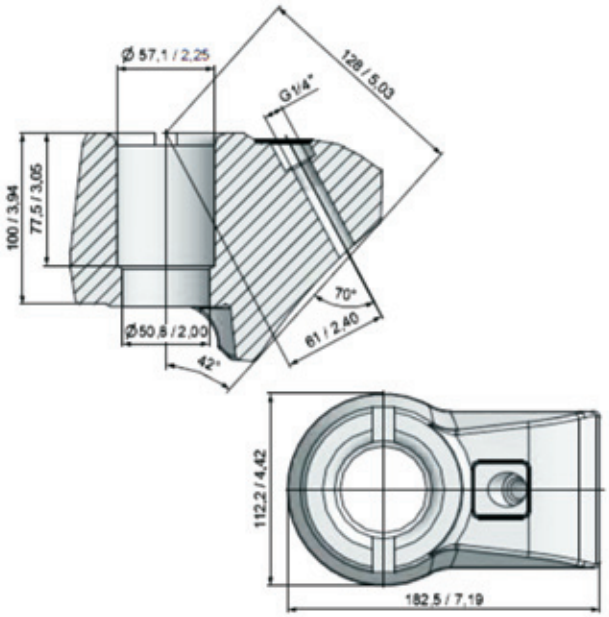

BHR159
B300
1

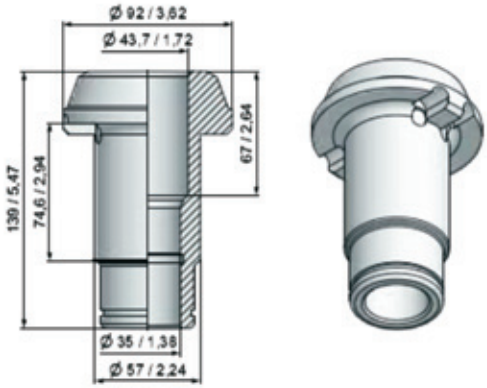

BR74
BR57-44
5

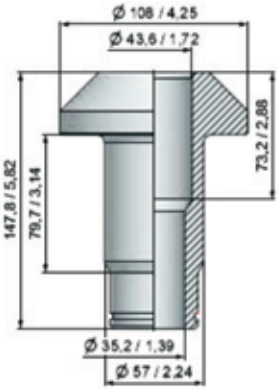

BR79
BR57- 44-144
4

BZ40
Wedge puller

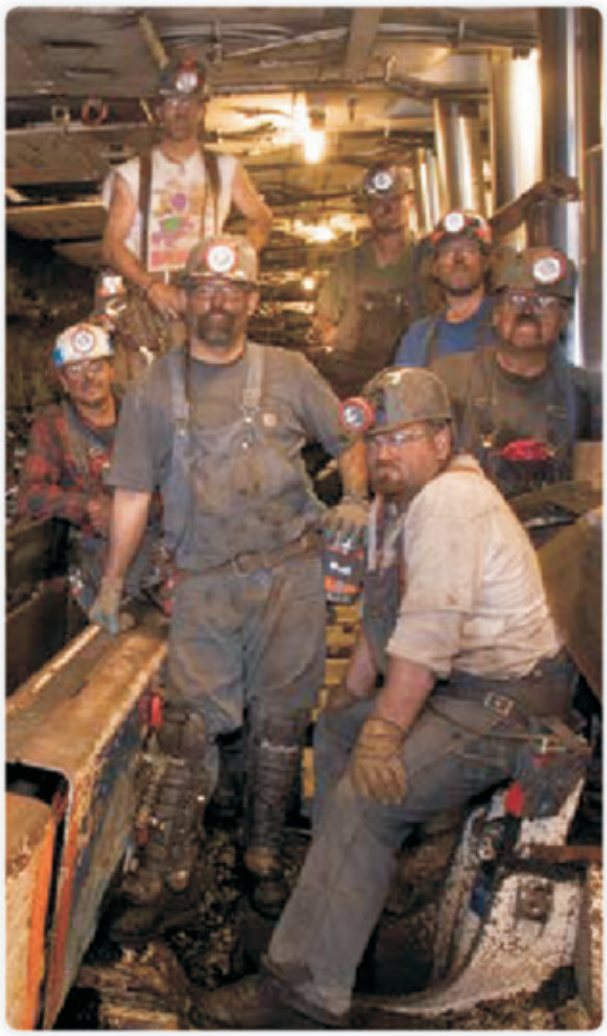

全球顶级矿用截齿制造商 德国贝特克（BETEK）公司

简 介

德国BETEK公司是西门集团的子公司，公司于1992年上市，是全球著名的硬质合金耐磨件生产商，公司为诸多工业领域提供耐磨件的生产制造及技术支持，主要是涉及**道路建设**，**地基钻探**，**建筑行业**，**采矿**，**隧道开采和碳化钨复合耐磨块**行业；公司已经获得了大量的技术专利，一流的产品质量一直使公司在国际市场上立于不败之地。

公司生产基地位于德国巴登-符腾堡州Aichhalden黑森林小镇，公司产品远销世界各地，在全球不同国家地区设立了产品销售中心，高效是公司的服务宗旨，根据客户特殊要求，我们可以通过现代化的三维设计软件第一时间把方案交给客户，对于客户遇到的疑难问题，我们专家组成员会提出合理的解决方案，我们运用先进的物流体系，做到在世界的每一个角落，以最快的速度把我们的产品交付客户。对于客户在产品使用过程中遇到的问题，我们可以对客户进行专业培训，直到客户熟练掌握产品使用方法。BETEK截齿目前已经澳大利亚，巴西，欧美等国家，其良好的性能和一流的质量赢得了客户的广泛好评。

公司一直严把产品质量关，从最初的方案设计到最终成品都要经过公司碳化物行业的专家严格审查和检测，做到产品质量最好，使客户满意。

2011年，上海科煤机电有限公司和BETEK公司达成合作意向，BETEK公司授权上海科煤机电有限公司作为其在中国地区的产品代理商，此举意味BETEK公司在中国地区市场份额将不断扩大。上海科煤机电有限公司也做了大量的宣传推广工作，使BETEK产品能更好的覆盖中国市场。

German **Betek GmbH & Co. KG**company is one of subsidiaries of Simon Group, it was set up in 1992 , is a famous manufacturer of hard alloy wear parts all over the world . The company provides wear parts production and technical support for many industrial field , mainly involves road construction , foundation drilling , mining and tunneling industry . The company has got many technical patents , the first class quality product make it be in an invincible position in international market .

Company production base is located in Acihhalden town , Baden-Wurttemberg, German . Its products sold all over th world , and set up marketing centers in Global different countries . Efficiency is company's service purpose , in compliance with customers'special request , **we can send the program to them by modern 3D design software** . Regarding problems which customers meet , our expert members will give reasonable solutions , and we use advanced logistics system to transport our products to customers every corner with the fastest speed . Concerning problems which customers meet in the course of using products , **we will give customers professional training until they are familiar with operation** . At present , **BETEK** cutting picks find a good sale in Australia，brazil , Europe and **America** countries , its good performance and first class quality win customers widly praise.

In order to guarantee products quality , from begainning design plan to end products will be strict reviewed and tested by Carbide industry experts , to make the best quality and satisfy customers .

In 2011 , Shanghai Kemei Electromechanical CO.; Ltd and BETEK company entered into a collaboration , Betek GmbH & Co. KGgranted Shanghai Kemei Electromechanical CO.; Ltd as its agent in china , it means BETEK company' s share of market in china is becoming larger . Shanghai Kemei Electromechanical CO.; Ltd did a lot of promotion jobs , and make BETEK products override china market better .

旋挖钻机截齿

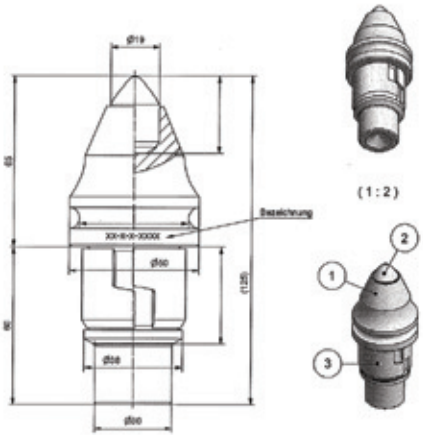

BKH40旋挖钻机截齿

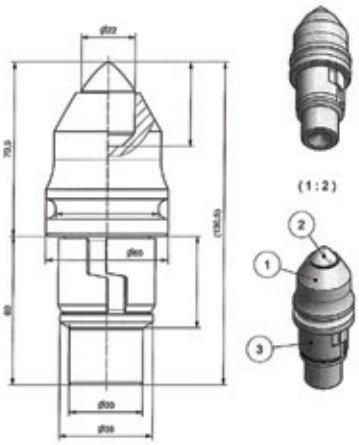

BKH47旋挖钻机截齿

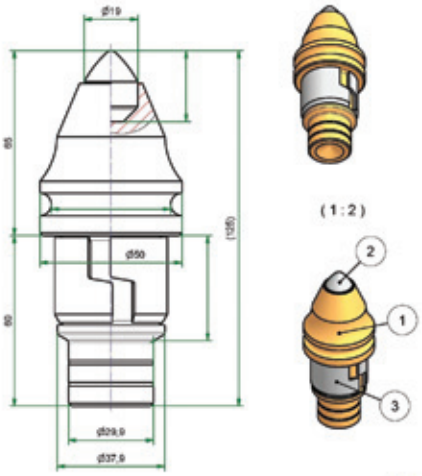

BKH83旋挖钻机截齿

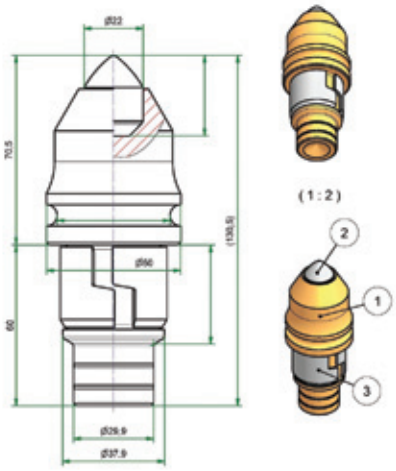

BKH85旋挖钻机截齿

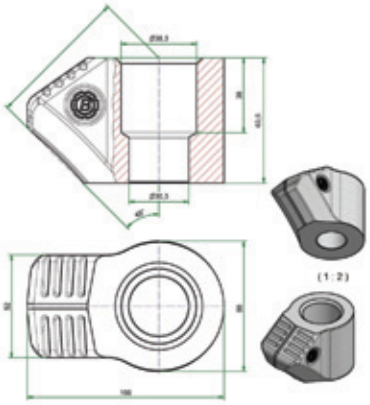

BHR38 旋挖钻机截齿齿座

BETEK

U82 U84 截齿

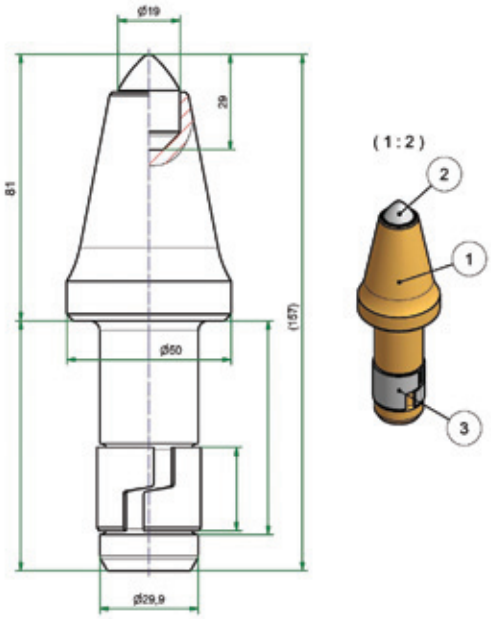

BGH10（U82或者U84 19mm合金头 无保护层）

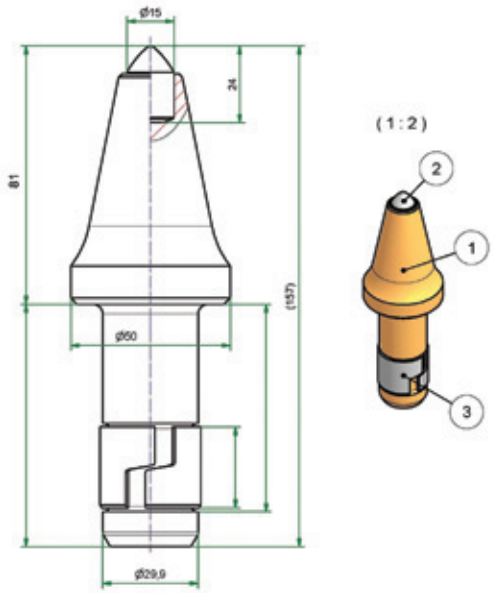

BGH02（U82 15mm合金头 无保护层）

Radial pic 刀型截齿

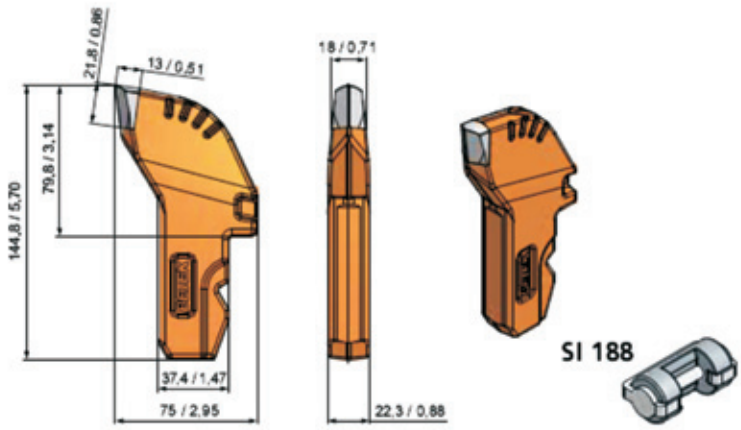

BF56
BF145x38x22/2
15

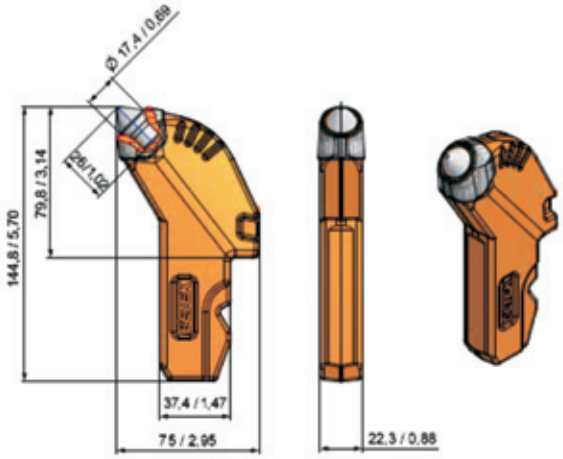

BF57
BF145x38x22/3P
15

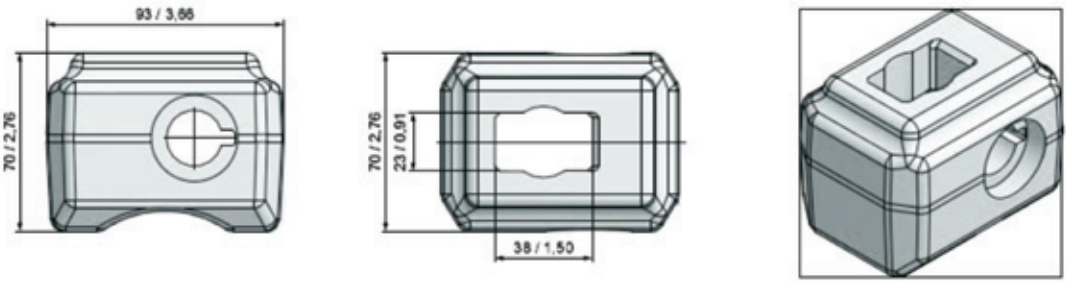

BHF19
BHF38x23
1

Radial pic 刀型截齿

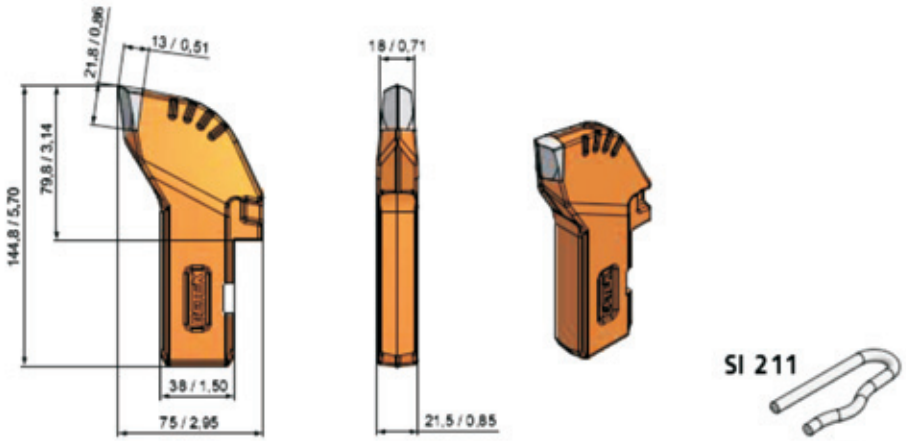

BFS58 5
BF145x38x22/4

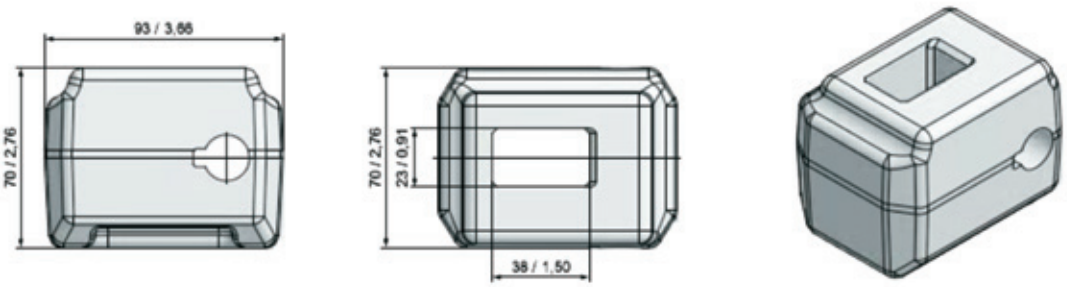

BHF20 6
BHF38x23/L

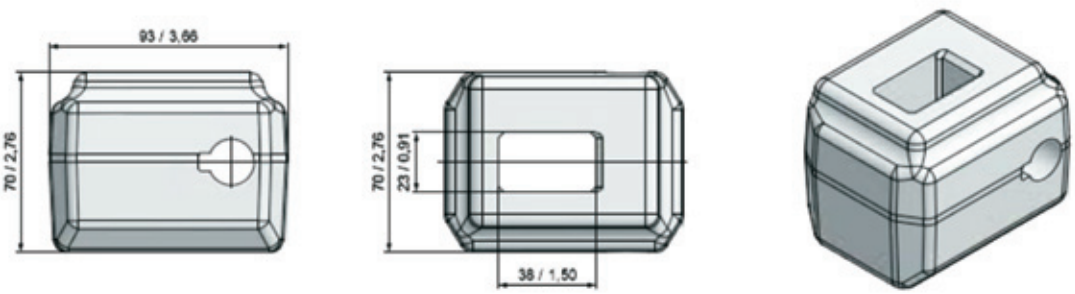

BHF21 6
BHF38x23/R

BETEK

Radial pic 刀型截齿

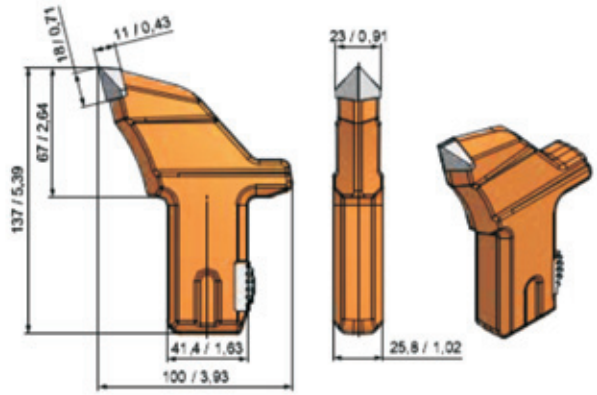

BF33 10
BF137x41.4x25.8

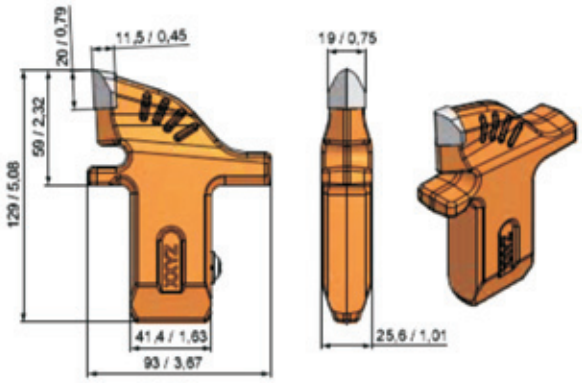

BF39 15
BF129x93x26

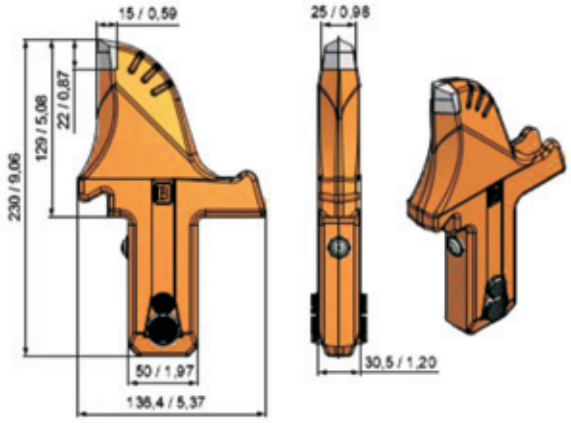

BF38 55号刀型截齿 4
BF230x137x30.5

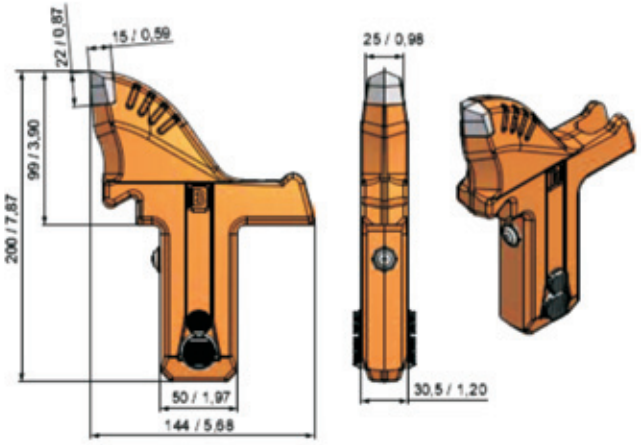

BF45 55号刀型截齿 5
BF200x137x30.5

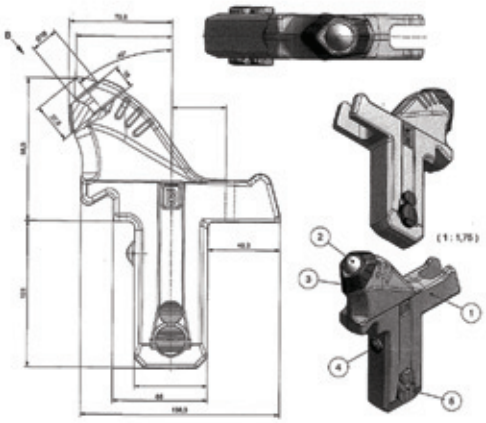

BF65 55号刀型截齿 带保护层 5
BF 200×145×30.5

Wing bit

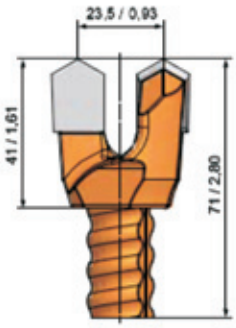

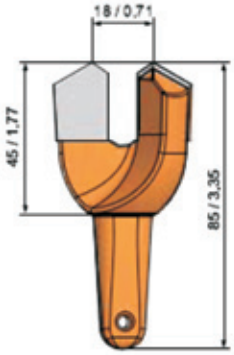

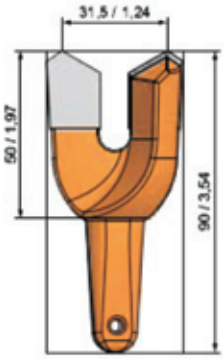

BD01 100 BD71-38	**BD02** 100 BDØ26x58/SW16	**BD03** 100 BD85-41	**BD04** 100 BD90-41

TungStuds 耐磨块

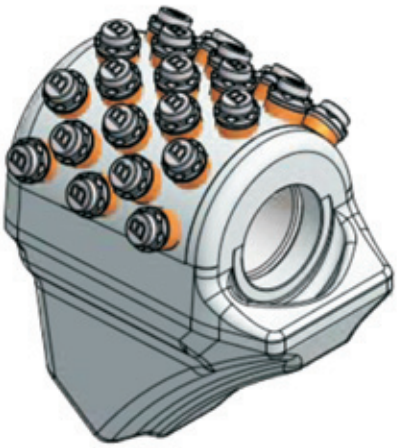

BETEK

TungStuds

BETEK TungStuds with tungsten carbide core: Effective protection against wear for metal surfaces

BETEK TungStuds are on the front line when material is produced or processed. The TungStuds which are equipped with a tungsten carbide core are the first to come into contact with the material to be conveyed and are subjected to extreme abrasion. In addition to the wear protection through the TungStuds, the bound material to be conveyed is used as a material cushion. This means the direct abrasion of the metal surface due to the movement of materials is reduced.

Instead of expensive spare parts which may be required due to worn-down metal surfaces, it is only necessary to replace the TungStuds. When using BETEK TungStuds also the maintenance outlay is reduced. Because of their tungsten carbide core they can resist to the most extreme conditions.

Further information: **www.betek.de/en/productprogramme/tungstuds**

* Height subsequent to welding on

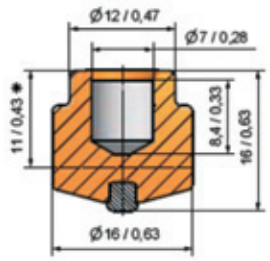

BTS01 150
BTSD16/16

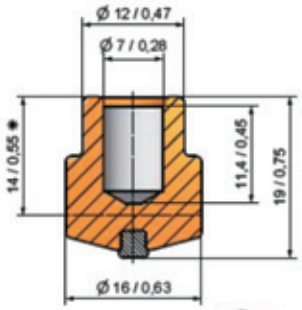

BTS02 150
BTSD16/19

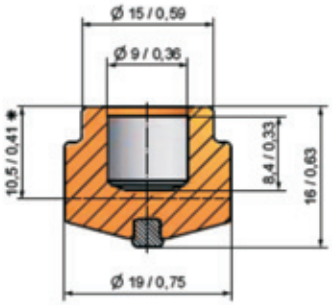

BTS03 150
BTSD19/16

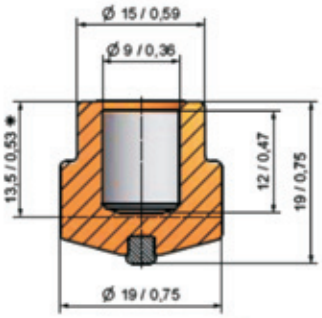

BTS04 150
BTSD19/19

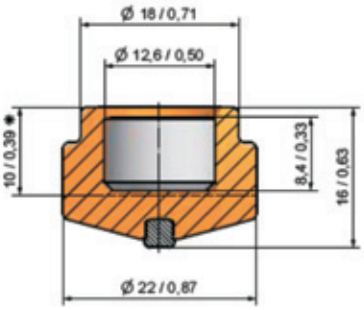

BTS05 100
BTSD22/16

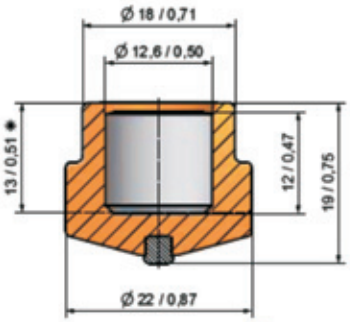

BTS06 100
BTSD22/19

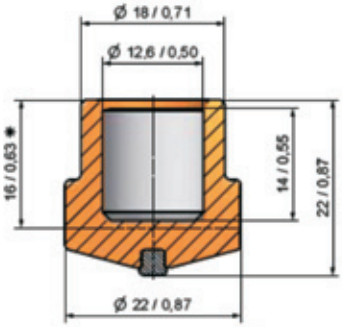

BTS07 100
BTSD22/22

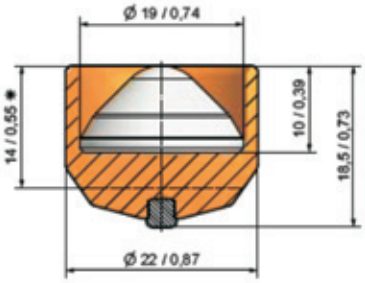

BTS08 100
BTSD22/18.5SG

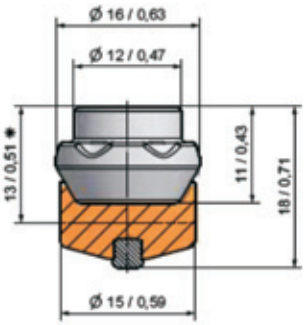

BTS10B 150
BTSD16/18B

德国必特克（BETEK）公司负责人多次亲临上海科煤机电有限公司指导工作！

德国必特克（BETEK）公司负责人多次亲临上海科煤机电有限公司指导工作！

2013年12月10日，德国必特克（BETEK）公司董事长先生上任初期出访第一站就是上海科煤机电有限公司，董事长先生对上海科煤公司销售给予大力支持。

2013年5月28日，上海科煤机电有限公司总经理应邀对德国必特克（BETEK）公司拜访，并与公司销售总监合影留恋。

德国原装进口
全球第一截齿品牌

BETEK

全球顶级矿用截齿制造商德国必特克（BETEK）公司授权上海科煤机电有限公司作为其产品在中国区代理商

BETEK GmbH & Co. KG

BETEK

BETEK GmbH & Co. KG, Sulgener Str. 21-23, D-78733 Aichhalden

Shanghai Kemei Electromechanical Co. Ltd.
Dongkai Road 201
Industrial Zone 2 / Dongjing Town,Songjiang District

Shanghai / CHINA

Ansprechpartner **Ewald Staiger**
Sales director

Datum **2011-12-27**

Ref.: **letter of authorization**

Dear Larry,

We herewith would like to confirm that "SHKM" Shanghai Kemei Electromechanical Co. Ltd. is authorized to sell BETEK cutter bits in China.

We hope that this is the start of a long-term cooperation between our two companies.

With best regards

BETEK GmbH & Co. KG

ppa. Ewald Staiger

大量实践表明：德国必特克（BETEK）截齿使用寿命是国产同类截齿的6倍！

客户试用报告:例一

进口 BETEK 截齿试用

报 告

物资供应部：

我公司现阶段在底高抽巷和开采保护层施工，因掘进的是岩巷，其掘进过程中岩石坚硬，而导致普通截齿使用效果不佳，致使截齿消耗量加大，从而大大增加机电成本，同时也给生产带来了极大的安全隐患，导致机电事故增多，工作效率低下。

就上面所述问题，我部经多方考察，认真调研，引进由德国生产的 BETEK 型截齿进行尝试性试用，在 5103 工作面进行使用。5103 工作面为全岩工作面，断面宽度 5.9 米，高度 3.9 米，使用的 EBZ/260 掘进机，截齿型号 PT135，由于岩石硬度在 F7.0-9.5，截齿消耗量很大，近期岩石硬度达到 F8.0—9.0。在试用过程中，由专人进行统计消耗量，经近一段时间的使用，该截齿表现出优异的耐磨性，不仅从原来每班截齿消耗 5～6 个降到 3～4 个，而且提高了掘进效率，该型截齿综合机械性能较好。同比原来领用的 P5MS-3880-1760 进口截齿耐用度提高 20%。

由此我部经认真商榷决定向贵部推荐，望贵部予以采购为盼！

机电管理部

2012 年 8 月

BETEK

大量实践表明：德国必特克（BETEK）截齿使用寿命是国产同类截齿的6倍！

客户试用报告:例二

进口截齿与普通截齿使用对比情况汇报

综掘二区施工的43下06（南）轨顺为半煤岩巷道，巷道净高3米，平均截割岩石厚度2米（岩石硬度：f=4-5）。掘进设备配用EBZ150A型掘进机，于2012年4月13日安装进口截齿30把，至今掘进进尺380米，其中全岩掘进20米。

一、进口截齿使用情况

1、自使用以来至2012年4月30日，有2枚进口截齿耐磨层磨损较严重，有28枚进口截齿耐磨层有不同程度轻微磨损。

2、至2012年5月7日，有12枚截齿耐磨层磨损较严重，其它截齿耐磨层有磨损加重现象。

3、至5月15日，有2枚进口截齿损坏更换，16枚截齿耐磨层磨损较严重，其它10枚截齿耐磨层有磨损加重现象。

4、5月16日至22日，进入全岩掘进区域，又有6枚进口截齿损坏更换，其余22枚截齿磨损严重且齿柄被冲击磨损直径变小。但还能继续观察使用。

二、普通截齿使用情况

从2012年4月13日至2012年5月22日，更换普通截齿60枚。

三、两种截齿对比情况

从现场使用情况并结合截齿安装部位观察，进口截齿与普通截齿使用损坏比例约为1：6。

综合分析：进口截齿适应半煤岩、全岩掘进截割能力强，能够有效地提高截割效率及保护炮头齿座。

综掘二区 2012年5月22日